„ՍԱՐԴԱՐՅԱՆՇԻՆ” ՍՊԸ
ՀՀ, Լոռու մարզ, ք. Վանաձոր, Երևանյան խճ. 147/1, բն.33
Հեռ. ☎ (+374 99) 21 11 88, (+374 77) 75 02 23,
e-mail sardaryanshin@gmail.com

„SARDARYANSHIN” LLC
Armenia, Vanadzor, 147/1-33, Yerevanyan highway
Tel. ☎ (+374 99) 21 11 88, (+374 77) 75 02 23,
e-mail sardaryanshin@gmail.com

„САРДАРЯНШИН” ООО
Армения, г. Ванадзор, Ереванское ш. дом 147/1, кв.33
Тел. ☎ (+374 99) 21 11 88, (+374 77) 75 02 23,
e-mail sardaryanshin@gmail.com

ՏԻՏՂՈՍԱԹԵՐԹ

Պատվիրատու՝ Ալավերդու համայնքապետարան

Պայմանագիր թիվ՝ ԼՄԱՀ-ՀՄԱԾՁԲ-24/43-3

Լիցենզիա N ՔՊL-001484

Օբյեկտի անվանումը՝ *Ալավերդի համայնքի Արևածագ, Կարմիր Աղեկ, Հագվի, Նեղուց բնակավայրերի խմելու ջրի և ջրահեռացման ցանցի կառուցման աշխատանքների նախագծա-նախահաշվային փաստաթղթերի կազմման և երաշխավորագրի տրամադրման աշխատանքներ* ԱՐԵՎԱԾԱԳ ԲՆԱԿԱՎԱՅՐ

Տնօրեն՝ _____ Ս.Սարդարյան

ՆԳԾ՝ Ն.Սարդարյան

ՆԽԾ՝ Հ.Դավթյան

Համաձայնեցված է՝_____

համայնքի ղեկավար Դ.Ղումաշյան

Վանաձոր 2025

ՀԱՅԱՍՏԱՆԻ ՀԱՆՐԱՊԵՏՈՒԹՅԱՆ ՔԱՂԱՔԱՇԻՆՈՒԹՅԱՆ ԿՈՄԻՏԵ

ԼԻՑԵՆԶԻԱ

ՔՊԼ-001484, 3-րդ դաս

(սերիան, համարը, դասը)

ՔԱՂԱՔԱՇԻՆԱԿԱՆ ՓԱՍՏԱԹՂԹԵՐԻ ԿԱԶՄՈՒՄ՝ ԲԱՑԱՌՈՒԹՅԱՄԲ ԿՈՆՍՏՐՈՒԿՏՈՐԱԿԱՆ ԵՎ ՃԱՐՏԱՐԱՊԵՏԱԿԱՆ ՄԱՍԵՐԻ

(քաղաքաշինության բնագավառում գործունեության լոնեանը)

ՏՐՎԱԾ Է

2024-10-14, «ՍԱՐԴԱՐՅԱՆՇԻՆ» ՍՊԸ

(լիցենզիան տալու տարեթիվը, ամիսը, օրը, քաղաքաշինության գործունեության սուբյեկտի անվանումը,

ՀՀ, ԼՈՌԻ, ՎԱՆԱՁՈՐ, ԵՐԵՎԱՆՅԱՆ ԽՃՂ., 147/1, 33

գտնվելու վայրը՝ այդ թվում, անհատ ձեռնավարիրոջ դեպքում՝ անունը, ազգանունը և բնակության վայրը)

Գործողության ժամկետը՝ 14.10.2029թ.

(օրը, ամիսը, տարեթիվը)

ՀԱԿԻՉ ՀԱՄԱՐ՝ UG73-ACC9-D7DE-F88D

Սույն փաստաթուղթը տրված է բացառապես էլեկտրոնային եղանակով: Փաստաթղթի վավերականության ստուգումն ու էլեկտրոնային բնօրինակի ներբեռնումը հնարավոր է իրականացնել https://verify.e-gov.am Հայաստանի Հանրապետության պաշտոնական փաստաթղթերի վավերականության ստուգման միասնական համակարգի կայքում մուտքագրելով հսկիչ համարը կամ սքանավորելով արագ արձագանքման ծածկագիրը (QR Code):

ՀԱՅԱՍՏԱՆԻ ՀԱՆՐԱՊԵՏՈՒԹՅԱՆ ՔԱՂԱՔԱՇԻՆՈՒԹՅԱՆ ԿՈՄԻՏԵ

ԼԻՑԵՆԶԻԱՅԻ ՆԵՐԴԻՐ

ՔՊՆ-001484-08

(ներդիրի սերիան, համարը)

«ՍԱՐԴԱՐՅԱՆՇԻՆ» ՍՊԸ

(լիցենզավորված քաղաքաշինության գործունեության սուբյեկտի անվանումը)

ՋՐԱՄԱՏԱԿԱՐԱՐՈՒՄ ԵՎ ՋՐԱՀԵՌԱՑՈՒՄ (ՋՐԱՄԱՏԱԿԱՐԱՐՄԱՆ ԵՎ ՋՐԱՀԵՌԱՑՄԱՆ ՆԵՐՔԻՆ ԵՎ ԱՐՏԱՔԻՆ ՑԱՆՑԵՐ, ՀԻԴՐՈՄԵԼՈՐԱՑԻԱ)

(քաղաքաշինության բնագավառում գործունեության ենթատեսակը)

29.10.2024թ.

(ներդիրը տալու օրը, ամիսը, տարեթիվը)

Գործողության ժամկետը՝ 14.10.2029թ.

(օրը, ամիսը, տարեթիվը)

Ներդիրը վավերական է լիցենզիայի առկայության դեպքում

ՀԱԿԻՉ ՀԱՄԱՐ՝ UG43-DF72-B436-2D77

Սույն փաստաթուղթը տրված է բացառապես էլեկտրոնային եղանակով: Փաստաթղթի վավերականության ստուգումն ու էլեկտրոնային բնօրինակի ներբեռնումը հնարավոր է իրականացնել https://verify.e-gov.am Հայաստանի Հանրապետության պաշտոնական փաստաթղթերի վավերականության ստուգման միասնական համակարգի կայքում մուտքագրելով հսկիչ համարը կամ սքանավորելով արագ արձագանքման ծածկագիրը (QR Code):

ՕՐԱՑՈՒՑԱՅԻՆ ԳՐԱՖԻԿ

№ Հ/Հ	Աշխատանքի անվանումը	Օրեր																	
		5	10	15	20	25	30	35	40	45	50	55	60	65	70	75	80	85	90
1	2																		
1	Խրամուղու քանդման աշխատանքներ և նախապատրաստման																		
2	Կոյուղու խողովակների կառուցման աշխատանքներ																		
3	Կոյուղու դիտահորերի տեղադրման աշխատանքներ																		
4	Խողովակների պաշտապնիչ շերտի կառուցում																		
5	գրունտի հետլիցք																		
6	Մաքրման կայանի տեղադրում																		

Շինաշխատանքների կազմակերպում

ԲԱՑԱՏՐԱԳԻՐ

Ալավերդի համայնքի Արևածագ,Կարմիր Աղեկ,Հագվի,Նեղուց բնակավայրերի խմելու ջրի և ջրահեռացման ցանցի կառուցման աշխատանքների շինարարության կազմակերպման նախագիծը մշակված է համաձայն ՀՀՇՆ I-3.01.01 - 2008 (Շինարարության արտադրության կազմակերպում) և ՇՆ 440 - 79 (Շինարարության տևողության նորմեր) ձեռնարկներին համապատասխան :

2. Անվտանգության տեխնիկայի հարցեր և հակահրդեհային միջոցառումներ

Աշխատանքների ժամանակ խիստ պահպանել ՀՀՇՆ 13-02-22 (Անվտանգության տեխնիկան շինարարությունում) ձեռնարկի պահանջները :

- Մինչև աշխատանքների սկսելը աշխատողներին ծանոթացնել անվտանգության տեխնիկայի կանոնների հետ՝ ըստ մասնագիտությունների
- Շահագործվող կռունկը պետք է անցած լինի տեխնիկայի անվտանգության փորձաքննություն և գրանցված լինի «Տեխնիկայի անվտանգության ազգային կենտրոն» ՊՈԱԿ - ի ռեգիստրում:
- Հակահրդեհային անվտանգությունը շին-հրապարակում և աշխատատեղերում անհրաժեշտ է ապահովել համապատասխան « Հակահրդեհային անվտանգության կանոններ» - ին՝ եռակցման և այլ աշխատանքների իրականացման համար:
- Մեխանիզմներից և սարքավորումներից օգտվելիս հետևել նրանց օգտագործման հրահանգներին:

ՇԻՆԱՐԱՐՈՒԹՅԱՆ ԿԱԶՄԱԿԵՐՊՈՒՄ ՀՐԱՀԱՆԳՆԵՐ ՇԻՆԱՐԱՐՈՒԹՅԱՆ ԿԱԶՄԱԿԵՐՊՄԱՆ ԵՎ ԻՐԱԿԱՆԱՑՄԱՆ ՀԱՄԱՐ

- ՇԻՆ ԱՇԽԱՏԱՆՔՆԵՐԸ ՍԿՍԵԼՈՒՑ ԱՌԱՋ ԱՆՀՐԱԺԵՇՏ Է ԿԱԶՄԵԼ ԱՇԽԱՏԱՆՔՆԵՐԻ ԿԱՏԱՐՄԱՆ ՆԱԽԱԳԻԾ (ԱԿՆ)
-ՇԻՆ ԱՇԽԱՏԱՆՔՆԵՐԸ ԿԱՏԱՐԵԼ ՊԱՀՊԱՆԵԼՈՎ ԱՆՎՏԱՆԳՈՒԹՅԱՆ ՏԵԽՆԻԿԱՅԻ ԿԱՆՈՆՆԵՐԸ, ԸՍՏ III-IV-2008-Ի ԴՐՈՒՅԹՆԵՐՈՎ, ՄԱՍՆԱՎՈՐԱՊԵՍ ԲԱՑԱՌԻԿ ԴԵՊՔԵՐԻ ՀԱՄԱՐ ԱԿՆ-ՈՒՄ ՄՇԱԿԵԼ ՄԻՋՈՑԱՌՈՒՄՆԵՐ: ԲԵՌԻ ՏԵՂԱՓՈԽՈՒՄ ՇԻՆՈՒԹՅԱՆ ՎՐԱՅՈՎ ԿԱՏԱՐԵԼ ՇԻՆԱՐԱՐՈՒԹՅՈՒՆ ԳԼԽԱՎՈՐ ՂԵԿԱՎԱՐԻ ԳՐԱՎՈՐ ԿԱՐԳԱԴՐՈՒԹՅԱՄԲ, ԱՊԱՀՈՎԵԼՈՎ ԱՆՎՏԱՆԳՈՒԹՅԱՆ ՏԵԽՆԻԿԱՅԻ ՊԱՏԱՍԽԱՆԱՏՈՒ ԱՆՁԻ ՄՇՏԱԿԱՆ ՆԵՐԿԱՅՈՒԹՅՈՒՆԸ, ՈՐԸ ՎԵՐԱՀՍԿՈՒՄ Է ՀՈՒՍԱԼԻՈՒԹՅՈՒՆԸ, ԱԶԴԱՐԱՐԻ ՃԻՇՏ ՀԱՄԱԳՈՐԾԱԿՑՈՒՄԸ ԿՌՈՒՆԿԱՎՈՐԻ ՀԵՏ:
-ՇԻՆ ԱՇԽԱՏԱՆՔՆԵՐԸ ԿԱՏԱՐԵԼ ՊԱՀՊԱՆԵԼՈՎ ՇԻՆ ՆՈՐՄԵՐԸ, ԿԱՆՈՆՆԵՐԸ, ՍՏԱՆԴԱՐՏՆԵՐԸ, ԻՆՉՊԵՍ ՆԱԵՎ ՆԱԽԱԳԾԻ ՏԵԽՆԻԿԱԿԱՆ ՊԱՅՄԱՆԸ:
- ՇԻՆ ՀՐԱՊԱՐԱԿԸ ԿԱԶՄԱԿԵՐՊԵԼԻՍ ՂԵԿԱՎԱՐՎԵԼ ՀԱԿԱՀՐԴԵՀԱՅԻՆ ԱՆՎՏԱՆԳՈՒԹՅԱՆ ԿԱՆՈՆՆԵՐՈՎ: ՇԻՆ ՀՐԱՊԱՐԱԿԻ ՀԱԿԱՀՐԴԵՀԱՅԻՆ ԱՆՎՏԱՆԳՈՒԹՅԱՆ ՊԱՏԱՍԽԱՆԱՏՎՈՒԹՅՈՒՆԸ ԿՐՈՒՄ Է ՇԻՆԱՐԱՐՈՒԹՅԱՆ ՂԵԿԱՎԱՐԸ, ԿԱՄ ՆՐԱՆ ՓՈԽԱՐԻՆՈՂ ԱՆՁԸ:
- ՇԻՆ ԱՇԽԱՏԱՆՔՆԵՐԸ ՍԿՍԵԼ ՀԱՄԱՊԱՏԱՍԽԱՆ ՇԻՆ ԹՈՒՅԼՏՎՈՒԹՅՈՒՆ ՍՏԱՆԱԼՈՒՑ ՀԵՏՈ:
- ԱՄԲՈՂՋ ՇԻՆԱՐԱՐՈՒԹՅԱՆ ԸՆԹԱՑՔՈՒՄ ԿԱՏԱՐԵԼ ՄԻՋՈՑԱՌՈՒՄՆԵՐ ՇՐՋԱԿԱ ՄԻՋԱՎԱՅՐԻ ՊԱՀՊԱՆՈՒԹՅԱՆ ՎԵՐԱԲԵՐՅԱԼ:
- ՇԻՆԱՐԱՐՈՒԹՅԱՆ ՀԱՄԱՐ ՆԱԽԱՏԵՍՎԱԾ Է ՄԵՔԵՆԱ ԱՄԲԱՐՁԻՉ:

Ազդանշանային ցանկապատ
ըստ ԳՈՍՏ 12.4.059 - 89

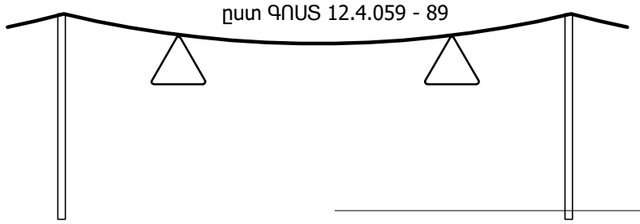

ՇԻՆՀՐԱՊԱՐԱԿԻ ԱՆՎՏԱՆԳՈՒԹՅԱՆ ՆՇԱՆՆԵՐ

Չի թույլատրվում

Ուշադրություն վտանգավոր

Մուտքն արգելվում է

Վտանգավոր է. հնարավոր է բեռի անկում

Շինարարական նյութերին և կոնստրուկցիաներին ներկայացվող պահանջներ

•Իրականացվող աշխատանքներում օգտագործվող շին.կոնստրուկցիաները և նյութերը պետք է ունենան առնվազն 10 տարվա երաշխիքային ժամկետ:

Աշխատանքներն իրականացնելու համար պահանջվող լիցենզիաներ

Քաղաքացիական բնագավառում շինարարության իրականացում ըստ հետևյալ ոլորտների

1. Ջրամատակարարում և ջրահեռացում (ջրամատակարարման և ջրահեռացման ներքին և արտաքին ցանցեր,հիդրոմելիորացիա) 03.08 2-րդ և բարձր դաս

Աշխատանքային ռեսուրսներ

1. Աշխղեկ ՝ Ինժեներ-շինարար հիդրոտեխնիկ ,առնվազն 3 տարվա մասնագիտական աշխատանքային փերձով

Տեխնիկական միջոցներ

- Ինքնաթափ ավտոմեքենա 1 հատ
- Ավտոկռան 2 հատ
- էքսկավատոր 1 հատ

Նախագծ.	Ն.Սարդարյան						
				Շինարարություն կազմակերպում	Փուլ	Թերթ	Թերթեր
					ՇԿ		
				Ընդհանուր տվյալներ	SARDARYANSHIN		

ԱՇԽԱՏԱՆՔԱՅԻՆ ԳԾԱԳՐԵՐԻ ՑԱՆԿ

ԹԵՐԹ	ԱՆՎԱՆՈՒՄ	ԾԱՆՈԹՈՒԹՅՈՒՆ
1	ԱՇԽԱՏԱՆՔԱՅԻՆ ԳԾԱԳՐԵՐԻ ՑԱՆԿ	1
2	ԸՆԴՀԱՆՈՒՐ ՏՎՅԱԼՆԵՐ	2
3	ԳԼԽԱՎՈՐ ՀԱՏԱԿԱԳԻԾ Մ1:2000	3
4	ԿԱՌՈՒՑՎՈՂ ԿՈՅՈՒՂՈՒ ՀԱՏԱԿԱԳԻԾ ԿԴՀ 1- 5, ԿԴՀ 8- 23	4
5	ԿԱՌՈՒՑՎՈՂ ԿՈՅՈՒՂՈՒ ՀԱՏԱԿԱԳԻԾ ԿԴՀ 6- 8, ԿԴՀ 17- 13	5
6	ԿԱՌՈՒՑՎՈՂ ԿՈՅՈՒՂՈՒ ՀԱՏԱԿԱԳԻԾ ԿԴՀ 9 -12	6
7	ԿԱՌՈՒՑՎՈՂ ԿՈՅՈՒՂՈՒ ՀԱՏԱԿԱԳԻԾ Մաքրված ջրերի հեռացում	7
8	ԿՈՅՈՒՂՈՒ ԵՐԿԱՅՆԱԿԱՆ ՊՐՈՖԻԼ ԿԴՀ 1 - 5	8
9	ԿՈՅՈՒՂՈՒ ԵՐԿԱՅՆԱԿԱՆ ՊՐՈՖԻԼ ԿԴՀ 5 - 9	9
10	ԿՈՅՈՒՂՈՒ ԵՐԿԱՅՆԱԿԱՆ ՊՐՈՖԻԼ ԿԴՀ 9 - 12	10
11	ԿՈՅՈՒՂՈՒ ԵՐԿԱՅՆԱԿԱՆ ՊՐՈՖԻԼ ԿԴՀ 23 - 18	11
12	ԿՈՅՈՒՂՈՒ ԵՐԿԱՅՆԱԿԱՆ ՊՐՈՖԻԼ ԿԴՀ 18 - 14	12
13	ԿՈՅՈՒՂՈՒ ԵՐԿԱՅՆԱԿԱՆ ՊՐՈՖԻԼ ԿԴՀ 14 - 12	13
14	ԿՈՅՈՒՂԱԳԾԻ ԱՇԽԱՏԱՆՔԱՅԻՆ ԾԱՎԱԼՆԵՐԻ ԱՄՓՈՓԱԳԻՐ	14
15	ԿՈՅՈՒՂՈՒ ԴԻՏԱՀՈՐ ԿԴՀ 1-9, 13-24,11	15
16	ԿՈՅՈՒՂՈՒ ԴԻՏԱՀՈՐ ԿԴՀ 10,12	16
17	ԿՈՅՈՒՂՈՒ ՀԱՎԱՔՈՎԻ ԴԻՏԱՀՈՐԻ ԻՐԱԿԱՆԱՑՄԱՆ ՍԽԵՄԱ	17
18	ՏԵՂԱԴՐՎՈՂ ԿՈՅՈՒՂԱՋՐԵՐԻ ՄԱՔՐՄԱՆ TOPAC 150 ԿԱՅԱՆԻ ԻՐԱԿԱՆԱՑՄԱՆ ՍԽԵՄԱ	18

ՎԿԱՅԱԿՈՉՄԱՆ ՓԱՍՏԱԹՂԹԵՐԻ ԱՄՓՈՓԱԳԻՐ

ՆՇԱՆԱԿՈՒՄ	ԱՆՎԱՆՈՒՄ	ԾԱՆՈԹՈՒԹՅՈՒՆ
1	2	3
ՍԵՐԻԱ 4.904-691	ՍԱՆՏԵԽՆԻԿԱԿԱՆ ՍԱՐՔԱՎՈՐՈՒՄՆԵՐԻ ԽՈՂՈՎԱԿ-ՆԵՐԻ ԱՄՐԱՑՄԱՆ ԴԵՏԱԼՆԵՐ	Թբիլիսի ֆիլիալ
СН и П 2.04.01.-85	**Внутренний водопровод и канализация**	**Москва**
ՇՆՈՒԿ 2-04-02-85	**Водоснабжение,наружнжные сети и сооружения**	ԿԳՀ Մոսկվա
ՇՆՈՒԿ 2-04-02-85	**Канализация,наружные сети и сооружения**	ԿԳՀ Մոսկվա

Պաշտոն	Անուն,ազգանուն	Ստորագր.		Ալավերդի համայնքի Արևածագ,Կարմիր Աղեկ,Հագվի,Ներքուց բնակավայրերի խմելու ջրի և ջրահեռացման ցանցի կառուցման աշխատանքների նախագծա-նախահաշվային փաստաթղթերի կազմման և երաշխավորագրի տրամադրման աշխատանքներ Պատվիրատու՝ Ալավերդու համայնքապետարան			
ՆԳՃ	Ն.Սարդարյան						
ԳԾԵՑ	Ն.Սարդարյան			ՁՐԱՄԱՏԱԿԱՐԱՐՈՒՄ ԵՎ ՁՐԱՀԵՌԱՑՈՒՄ	Փուլ	Թերթ	Թերթեր
ՆԽ	Հ.Դավթյան			ԱՐԵՎԱԾԱԳ ԲՆԱԿԱՎԱՅՐ	ԱՆ	1	18
				ԸՆԴՀԱՆՈՒՐ ՏՎՅԱԼՆԵՐ	SARDARYANSHIN		

ԸՆԴՀԱՆՈՒՐ ՏՎՅԱԼՆԵՐ

Նախագծանախահաշվային փաստաթղթերի մշակման համար հիմք են հանդիսացել.
1. Ալավերդի համայնքի պատվերը
2. Տեղանքի ուսումնասիրությունը
3. Տեղանքի տախոմետրական հանույթը

Անհրաժեշտ է ղեկավարվել ՀՀՇՆ 30-01-2023 «Քաղաքաշինություն. Քաղաքային և գյուղական բնակավայրերի հատակագծում և կառուցապատում»,
ՀՀՇՆ 22-01-2024 «Շինարարական կլիմայաբանություն»,
ՀՀՇՆ 52-01-«Բետոնե և երկաթբետոնե կոնստրուկցիաներ»,
ՀՀՇՆ 53-01-2020 «Պողպատե կոնստրուկցիաներ»,
ՀՀՇՆ 32-01-2022 «Ավտոմոբիլային ճանապարհներ»
ՀՀՇՆ 30-02-2022 «Տարածքի բարեկարգում» շինարարական նորմերով

Նախագծման ժամանակ հաշվի են առնվել Հայաստանի Հանրապետությունում գործող շինարարական նորմերն ու կանոնները: Շինարարական աշխատանքներն իրականացնելիս անհրաժեշտ է հետևել շինարարական նորմերին՝
1) ՀՀՇՆ 20.04-2020 «Երկրաշարժադիմացկուն շինարարություն. Նախագծման նորմեր»,
2) ՀՀՇՆ 33-01-2014 «Հիդրոտեխնիկական կառուցվածքներ. Հիմնական դրույթներ»,
3) ՀՀՇՆ 40-01.02 «Ջրամատակարարում. Արտաքին ցանցեր և կառուցվածքներ»,
4) ՀՀՇՆ 40-01.01-2014 «Շենքերի ներքին ջրամատակարարում և ջրահեռացում»,
5) ՀՀՇՆ 20-05-2022 «Շինարարական կոնստրուկցիաների պաշտպանությունը կոռոզիայից»,
6) ՀՀՇՆ 31-03.03-2022 «Վարչական և կենցաղային շենքեր»,,
7) ՄՆԻՊ 3.05.01-85 «Ներքին սանիտարատեխնիկական համակարգեր»
8) ՀՀՇՆ 40-01.02-«Ջրամատակարարում. Արտաքին ցանցեր և կառուցվածքներ»,
9) ՀՀՇՆ 40-01.03-2022 «Կոյուղի. Արտաքին ցանցեր և կառուցվածքներ»,
10) ՄՍՊ 4.01-101-2000 «Ջրամատակարարման և կոյուղու համակարգերի պոլիմերային նյութերից խողովակաշարերի նախագծում և մոնտաժում»
11) ԳՕՍՏ 12.4.009-83 «Աշխատանքի անվտանգության ստանդարտների համակարգ. Օբյեկտների պաշտպանության հրդեհային տեխնիկա. Հիմնական տիպեր. Տեղաբաշխում և սպասարկում»,
12) ԳՕՍՏ 2761-84 «Կենտրոնացված խմելու-տնտեսական ջրամատակարարման աղբյուրներ: Ընտրության հիգենիկ և տեխնիկական կանոններ»,
13) ԳՕՍՏ 6482-88 Խողովակներ երկաթբետոնե, անճնշումային. Տեխնիկական պայմաններ,
14) ԳՕՍՏ 8220-85* «Հրդեհային ստորերկրյա հիդրանտներ: Տեխնիկական պայմանները»,
15) ԳՕՍՏ 13015-2012 «Շինվածքներ երկաթբետոնե և բետոնե շինարարության համար. Ընդհանուր տեխնիկական պահանջներ. Ընդունման, մակնշման, տեղափոխման և պահման կանոններ»,
16) Ն2-III-Ա2-1 Սանիտարական նորմեր և կանոններ «Խմելու ջուր: Ջրամատակարարման կենտրոնացված համակարգերի ջրի որակին ներկայացվող հիգիենիկ պահանջներ: Որակի հսկողություն» հաստատված ՀՀ առողջապահության նախարարի 2002 թվականի դեկտեմբերի 25-ի N 876 հրամանով,
17) Ն2-III-Ա2-2 Սանիտարական նորմեր և կանոններ «Խմելու տնտեսական նշանակության ջրմուղների և ջրամատակարարման աղբյուրների սանիտարական պահպանման գոտիներ» հաստատված ՀՀ առողջապահության նախարարի 2002 թվականի նոյեմբերի 29-ի N 803 հրամանով,

ՀՀ Լոռու մարզի Ալավերդի համայնքի Արևածագ բնակավայրի ջրահեռացման ցանցի կառուցման աշխատանքների նախագծա-նախահաշվային փաստաթղթերի կազմման և երաշխավորագրի տրամադրման աշխատանքներն իրականացվել են համաձայն Ալավերդի համայնքապետարանի ճարտարապետա - հատակագծային առաջադրանքի և գործող ՇՆՈՒԿ 2.04.01 - 85 , ՇՆՈՒԿ 478 - 80 հիման վրա, հաշվի են առնվել Արևածագ բնակավայրում կառուցվող ջրահեռացման համակարգի տեղանքն ու բնակիչների պահանջները: Սույն նախագծով նախատեսված է կառուցել կենցաղային կոյուղու հեռացման ստորգետնյա ցանց: Կառուցվող կոյուղու համակարգը իրականացվում է կոյուղու պոլիէթիլենային ծալքավոր Φ200 SN8 խողովակներով՝ ստորգետնյա եղանակով: Կառուցվող կոյուղատարի վրա բոլոր թեքման անկյուններում, ինչպես նաև թույլատրելի երկարությունների սահմանաչափերում և բնակիչների ամենամոտ միացման կետերում նախատեսված է կառուցել ե/բ հավաքոցի Φ1000 տրամագծով դիտահորեր՝ թուջե մտոցներով: Կառուցվող դիտահորերի կոյուղու հոսքի հատվածներում անհրաժեշտ է կառուցել ուղղորդող առվակներ, կոյուղու ճիշտ հոսքն ապահովելու համար: Նախագծով՝ կոյուղու վերջնակետում նախատեսված է կենցաղային կոյուղու մաքրման TOPAS 150 կայանի տեղադրում: Կոյուղու կառուցման նպատակն է բնակելի տների կենցաղային կոյուղու հեռացումը: Անթույլատրելի է կոյուղու համակարգ ոչ կենցաղային նյութերի և աղբի ներթափանցումը: Կառուցվող կոյուղագիծը հիմնականում իրականացվում է տեղանքի բնական թեքությունների համապատասխան, այն հատվածներում, որտեղ չի բավարարում բնական թեքությունը անհրաժեշտ է կոյուղագծի թեքությունը ապահովել ընտրված խողովակի տրամագծին համապատասխան թեքության գործակցով, իսկ որտեղ բնական թեքությունը գերազանցում է թույլատրելի թեքությունը անհրաժեշտ է փոքրացնել թեքությունը՝ դիտահորերում փոխելով խողովակների մուտքի և ելքի նիշերը՝ ըստ նախագծում տրված թեությունների: Տեղադրվող մաքրման կայանն իրենից ներկայացնում է մոդուլ հավաքական կայան, որը տեղադրվում է պահպանելով արտադրողի հրահանգները: անհրաժեշտ է կայանի պավիրումից և տեղադրումից առաջ ուսումնասիրել կայանի տեղնիկական և և արտադրական բոլոր ցուցանիշներն ու հետևել արտադրողի բոլոր հրահանգներին ու ցուցումներին: Մաքրման կայանին անհրաժեշտ է նաև էլեկտրական հոսանքի մատակարարում: Խողովակների կցվող միացություններում հարկավոր է օգտագործել սեղմող օղակներ: Կոյուղու համակարգի մոնտաժումն ու փորձարկումը իրականացվում է համապատասխան աշխատանքի արտադրության գործող նորմերին ու կանոններին ՝ ՇՆՈՒԿ 3.05.01 - 85: Շինարարական, փորման աշխատանքներն սկսելուց առաջ անհրաժեշտ է ստանալ բոլոր այն կազմակերպությունների թույլտվությունները ում իրավասության տակ են գտնվում ստորգետնյա կոմունիկցիաները:

Նախագիծը մշակված է գործող շինարարական նորմերի ու կանոնների պահանջներին համապատասխան և նախատեսվում են հրդեհանվտանգության և պայթունանվտանգության միջոցառումներ

ՆԳՃ Ն. Սարդարյան

Պաշտոն	Անուն,ազգանուն	Ստորագր.		Ալավերդի համայնքի Արևածագ,Կարմիր Աղեկ,Հագվի,Նեղուց բնակավայրերի խմելու ջրի և ջրահեռացման ցանցի կառուցման աշխատանքների նախագծա-նախահաշվային փաստաթղթերի կազմման և երաշխավորագրի տրամադրման աշխատանքներ Պատվիրատու ՝ Ալավերդու համայնքապետարան			
ՆԳՃ	Ն.Սարդարյան						
ԳԾԵՑ	Ն.Սարդարյան			ՁՐԱՄԱՏԱԿԱՐԱՐՈՒՄ ԵՎ ՁՐԱՀԵՌԱՑՈՒՄ	Փուլ	Թերթ	Թերթեր
ՆԽ	Հ.Դավթյան			ԱՐԵՎԱԾԱԳ ԲՆԱԿԱՎԱՅՐ	ԱՆ	2	18
				ԸՆԴՀԱՆՈՒՐ ՏՎՅԱԼՆԵՐ	SARDARYANSHIN		

ԳԼԽԱՎՈՐ ՀԱՏԱԿԱԳԻԾ Մ 1 : 2000

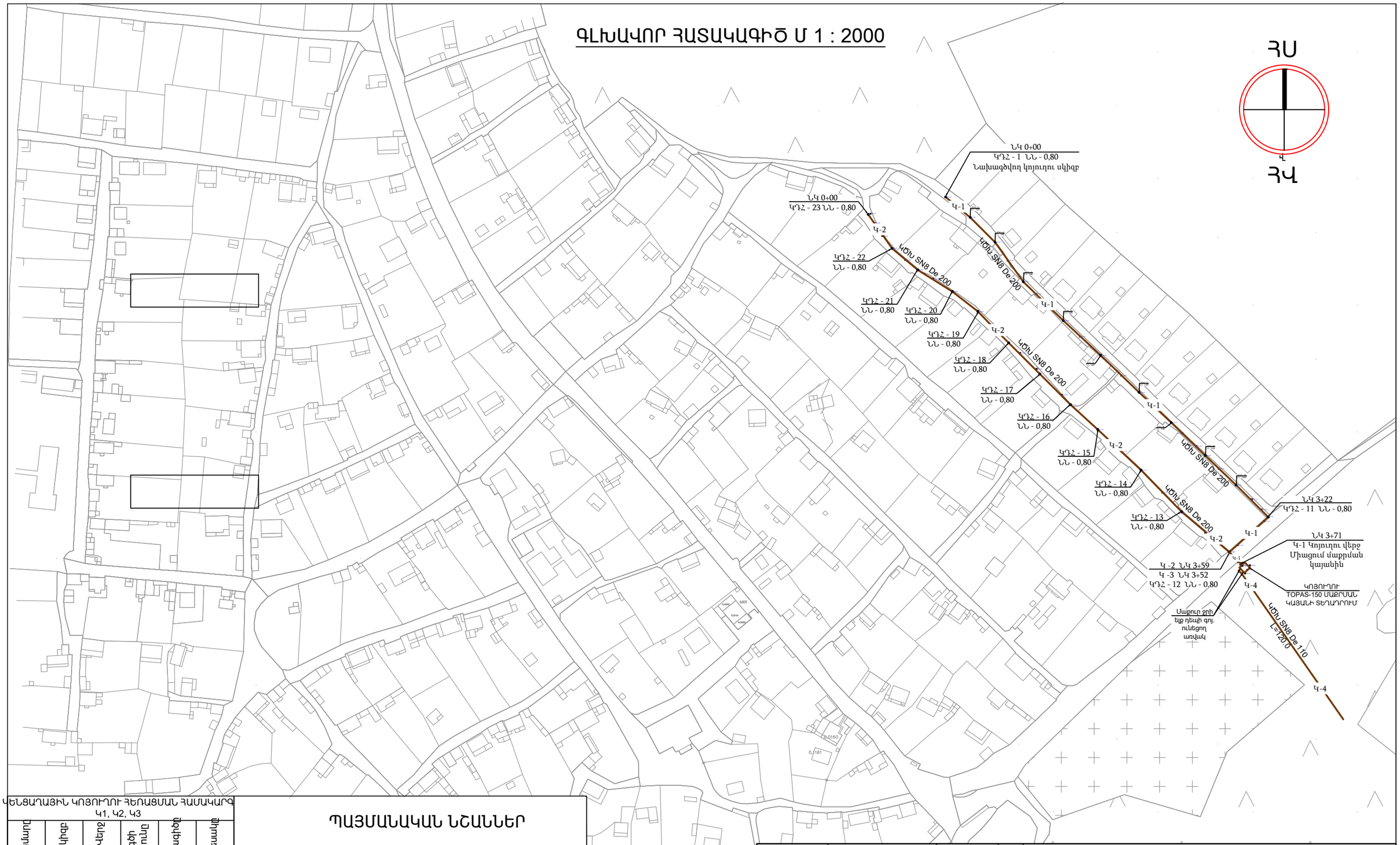

ԿԵՆՑԱՂԱՅԻՆ ԿՈՅՈՒՂՈՒ ՀԵՌԱՑՄԱՆ ՀԱՄԱԿԱՐԳ

Կ1, Կ2, Կ3

Կոյուղագծի համարը	Սկիզբ	Վերջ	Կոյուղուն հեռավորությունը	Խողովակի տրամագիծը	Խողովակի միջնադիրը
Կ-1	ՆԿ 0+00	ՆԿ 3+71	371	200	ԿԾԽ SN8
Կ-2	ՆԿ 0+00	ՆԿ 3+52	352	200	ԿԾԽ SN8
Կ-3	ՆԿ 0+00	ՆԿ 4+23	423	200	ԿԾԽ SN8
Կ-4	ՆԿ 0+00	ՆԿ 1+20	120	110	ԿԾԽ SN8

ՊԱՅՄԱՆԱԿԱՆ ՆՇԱՆՆԵՐ

ԽՈՂՈՎԱԿՆԵՐ

- ԳՈՅՈՒԹՅՈՒՆ ՈՒՆԵՑՈՂ ԽՈՂՈՎԱԿ
- Կ-1, 2, 3 — ԿԱՌՈՒՑՎՈՂ ՊԷ. ԾԱԼՔԱՎՈՐ ԽՈՂՈՎԱԿ SN8
- Կ- 3 — ԱՍՖԱԼՏԱՊԱՏ ՏԱՐԱԾՔՈՎ ԿԱՌՈՒՑՎՈՂ ՊԷ. ԾԱԼՔԱՎՈՐ ԽՈՂՈՎԱԿ SN8

ԿԴՀ - Կոյուղու դիտահոր
ՆՆ - Ներքևի նիշ
ԿԾԽ - Կոյուղու ծալքավոր խողովակ

Պաշտոն	Անուն,ազգանուն	Ստորագր.	
ՆԳՃ	Ն.Սարդարյան		
ԳԾԵՑ	Ն.Սարդարյան		
ՆԽ	Հ.Դավթյան		

Ալավերդի համայնքի Արևածագ,Կարմիր Աղեկ,Հագվի,Նեղուց բնակավայրերի խմելու ջրի և ջրահեռացման ցանցի կառուցման աշխատանքների նախագծա-նախահաշվային փաստաթղթերի կազմման և երաշխավորագրի տրամադրման աշխատանքներ
Պատվիրատու՝ Ալավերդու համայնքապետարան

ՁՐԱՄԱՏԱԿԱՐԱՐՈՒՄ ԵՎ ՁՐԱՀԵՌԱՑՈՒՄ

ԱՐԵՎԱԾԱԳ ԲՆԱԿԱՎԱՅՐ

Փուլ	Թերթ	Թերթեր
ԱՆ	3	18

ԳԼԽԱՎՈՐ ՀԱՏԱԿԱԳԻԾ
Մ1:2000

SARDARYANSHIN

ԿԱՌՈՒՑՎՈՂ Կ-1 ԵՎ Կ-2 ԿՈՅՈՒՂՈՒ ԱՐՏԱՔԻՆ ՑԱՆՑԻ
ՀԱՏԱԿԱԳԻԾ ԿԴՀ 1 - ԿԴՀ 5, ԿԴՀ 18 - ԿԴՀ 23 Մ 1 : 500

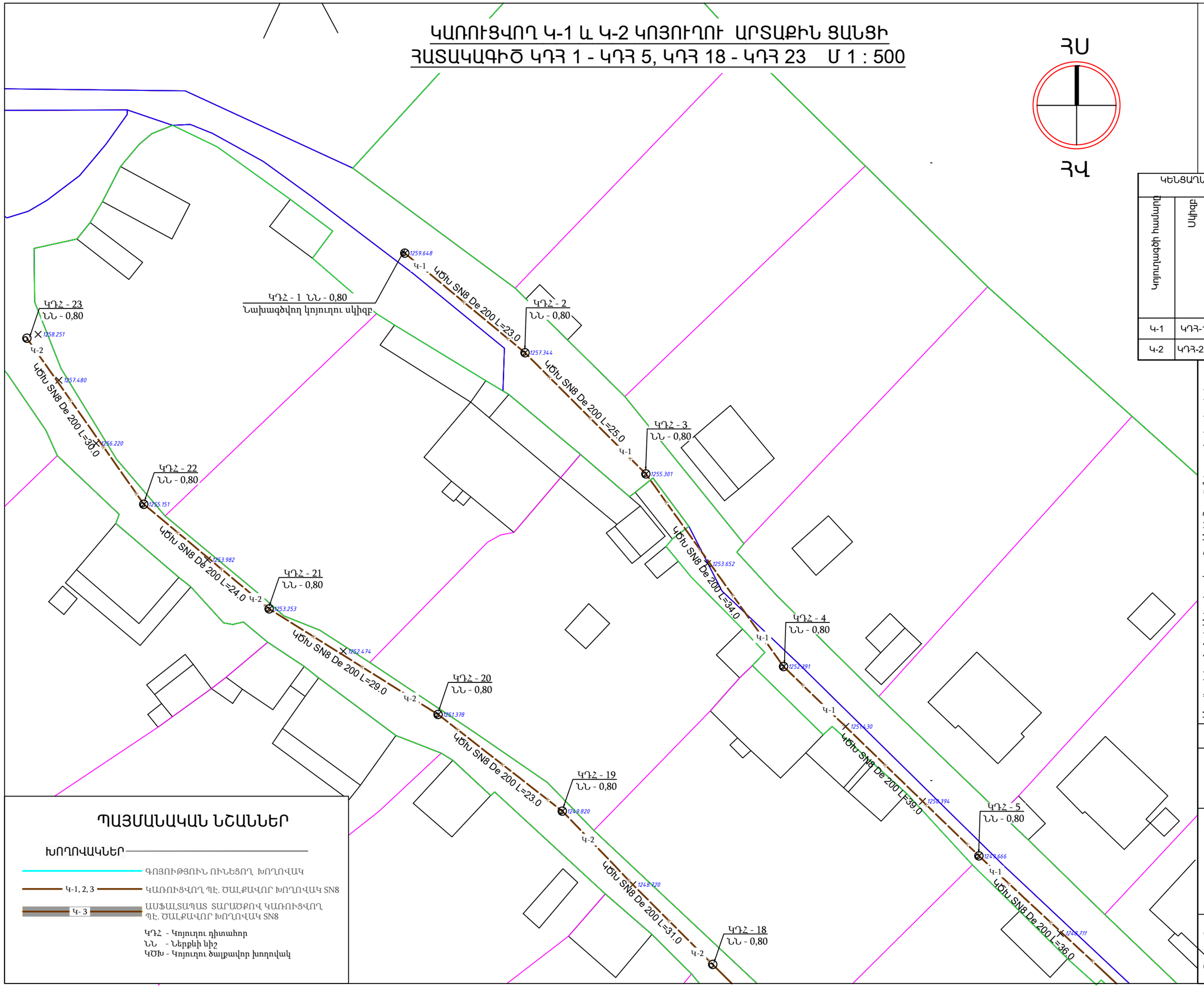

ԿԵՆՑԱՂԱՅԻՆ ԿՈՅՈՒՂՈՒ ՀԵՌԱՑՄԱՆ ՀԱՄԱԿԱՐԳ

Կոյուղագծի համարը	Սկիզբ	Վերջ	Կոյուղագծի պարամետրերը		Խողովակի տրամագիծը	Խողովակի տեսակը
Կ-1	ԿԴՀ-1	ԿԴՀ-6	157		200	ԿԾԽ SN8
Կ-2	ԿԴՀ-23	ԿԴՀ-18	137		200	ԿԾԽ SN8

Վերանայվել է Մարդիկ Համայնքի Ավագանու 2024թ. հունիսի 27-ի թիվ 4-Ն որոշմամբ հաստատված ճանապարհների, հանրային օգտագործման տարածությունների, ինչպես նաև գյուղատնտեսական նշանակության հողամասերի սահմանների նկարագրությունները

ՏՐՈՄԱՏԱԿԱՐԳՈՒՄ ԵՎ ՏՐԱՀԵՐԱՑՈՒՄ ԱՐԵՎԱՑԱՔ ԲԱՅԱԿԱՅԱՐ

Կ-1, Կ-2 ԿՈՅՈՒՂՈՒ ՀԱՏԱԿԱԳԻԾ ԿԴՀ 1- 5,ԿԴՀ 18- 23

Փոփ	Մաս	Թերթ	Թերթերի քանակ
		4	18

SARDARYANSHIN

Պատրաստող	Անուն,ազգանուն	Ստորագր.
ՆԳՑ	Ն.Մարգարյան	
ԳՑԵՑ	Ն.Մարգարյան	
ՆԽ	Հ.Դավթյան	

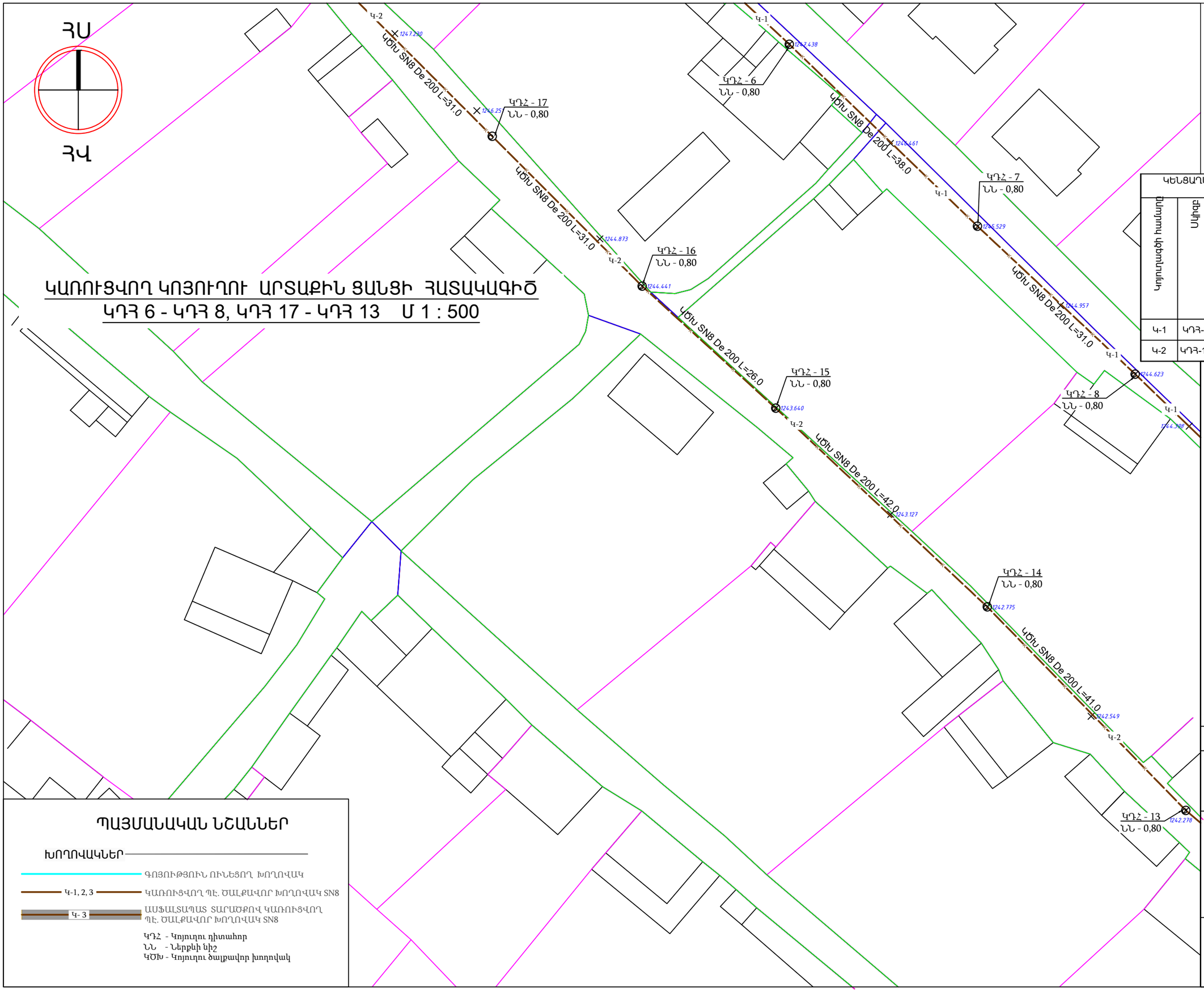

ԿԵՆՑԱՂԱՅԻՆ ԿՈՅՈՒՂՈՒ ՀԵՌԱՑՄԱՆ ՀԱՄԱԿԱՐԳ

Կոյուղագծի համարը	Սկիզբ	Վերջ	Հեռավորությունը կոյուղագծերի միջև	Խողովակի տրամագիծը	Խողովակի տեսակը
Կ-1	ԿԴՀ-6	ԿԴՀ-8	69	200	ԿԾԽ SN8
Կ-2	ԿԴՀ-18	ԿԴՀ-13	171	200	ԿԾԽ SN8

Ավավերի հարմարության Մուտքային Կարմիր Մոսկվա Հարցի Ներդրման բնակիչների իմացու ջրի և ջրահեռացման ցանցի կառուցման ծրագրի կազմման և երաշխավորագրի նախագծա-նախահաշվային փաստաթղթերի սղագրագրման աշխատանքներ

Պատվիրատու՝ ՀՀ տարածքային կառավարման և զարգացման նախարարություն

ՀՐԱՏԱՐԱԿՉՈՒԹՅՈՒՆ ԵՎ ՀՐԱՀԵՌԱՑՈՒՄ

ԱՌԱՆՑՔԱՅԻՆ ԳԾԱԳՐԱՅԻՆ ՀԱՏԱԿԱԳԻԾ

Կ-1, Կ-2 ԿՈՅՈՒՂՈՒ ՀԱՏԱԿԱԳԻԾ ԿԴՀ 6- 8,ԿԴՀ 17 - 13

Պատրաստեց	Անուն,ազգանուն	Ստորագր.	Փուլ	Թերթ	Թերթերի քանակ
ՆԳՄ	Ն.Մարությունյան		ԱՄ	5	18
ԳԾԵՑ	Ն.Սարությունյան				
ԼԽ	Հ.Գալստյան				

SARDARYANSHIN

ԿԱՌՈՒՑՎՈՂ ԿՈՅՈՒՂՈՒ ԱՐՏԱՔԻՆ ՑԱՆՑԻ ՀԱՏԱԿԱԳԻԾ

ԿԴՀ 9 - ԿԴՀ 12, Մ 1 : 500

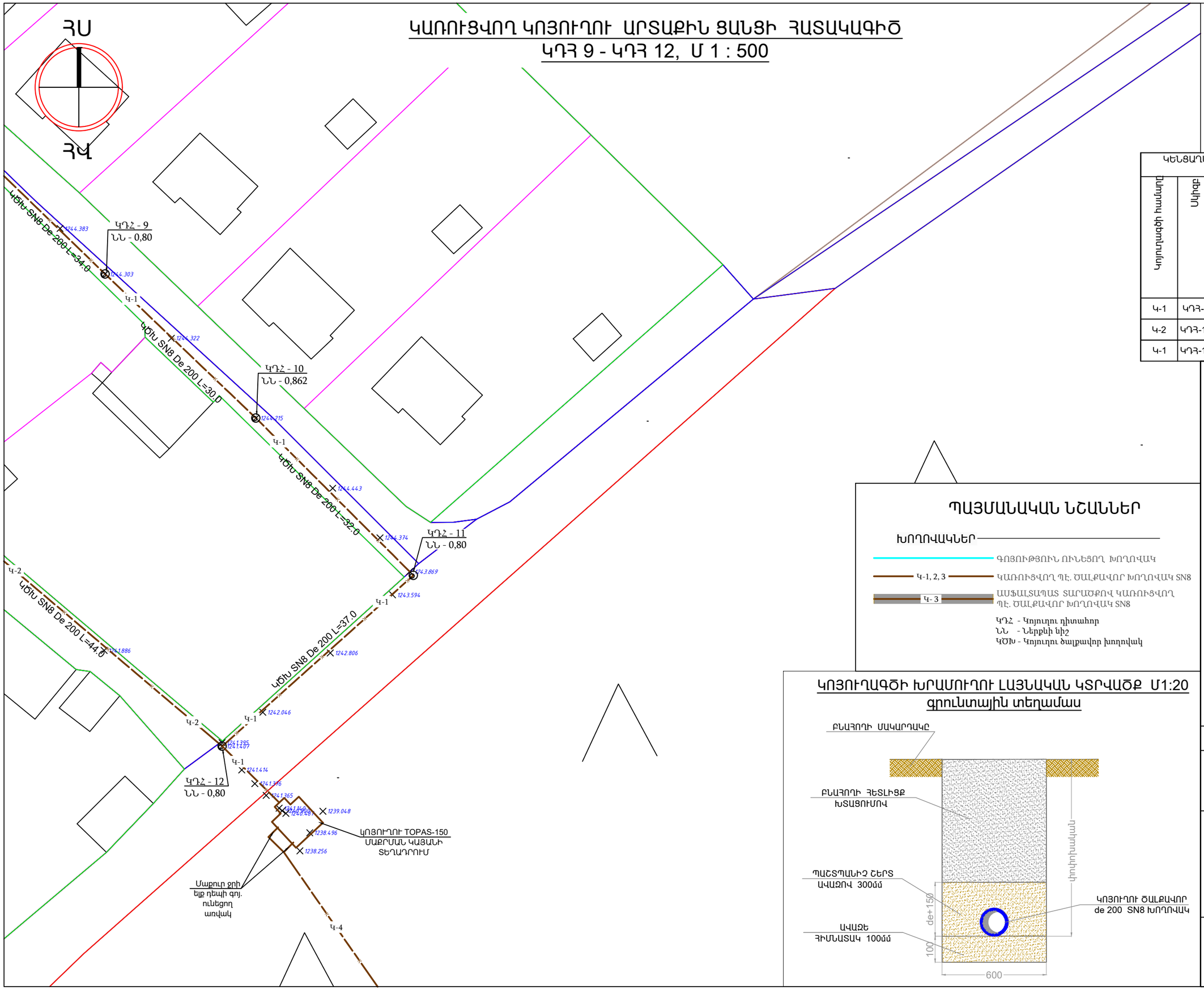

ԿԵՆՑԱՂԱՅԻՆ ԿՈՅՈՒՂՈՒ ՀԵՌԱՑՄԱՆ ՀԱՄԱԿԱՐԳ

Կոյուղագծի համարը	Սկիզբ	Վերջ	Կոյուղագծի երկարությունը	Խողովակի տրամագիծը	Խողովակի տեսակը
Կ-1	ԿԴՀ-8	ԿԴՀ-12	133	200	ԿԾԽ SN8
Կ-2	ԿԴՀ-13	ԿԴՀ-12	44	200	ԿԾԽ SN8
Կ-1	ԿԴՀ-12	ՄԿ	12	200	ԿԾԽ SN8

ՊԱՅՄԱՆԱԿԱՆ ՆՇԱՆՆԵՐ

ԽՈՂՈՎԱԿՆԵՐ

- ԳՈՅՈՒԹՅՈՒՆ ՈՒՆԵՑՈՂ ԽՈՂՈՎԱԿ
- Կ-1, 2, 3 — ԿԱՌՈՒՑՎՈՂ ՊԷ. ԾԱԼՔԱՎՈՐ ԽՈՂՈՎԱԿ SN8
- Կ- 3 — ԱՍՖԱԼՏԱՊԱՏ ՏԱՐԱԾՔՈՎ ԿԱՌՈՒՑՎՈՂ ՊԷ. ԾԱԼՔԱՎՈՐ ԽՈՂՈՎԱԿ SN8

ԿԴՀ - Կոյուղու դիտահոր
ՆՆ - Ներքևի նիշ
ԿԾԽ - Կոյուղու ծալքավոր խողովակ

ԿՈՅՈՒՂԱԳԾԻ ԽՐԱՄՈՒՂՈՒ ԼԱՅՆԱԿԱՆ ԿՏՐՎԱԾՔ Մ1:20

գրունտային տեղամաս

Վերակառուցվող Մարդի Վարդանի Հայրիկի Հայրապետի 1-ին նրբանցքի 2-ի 1 և 2 շտաբերացման օբյեկտի կոյուղագծերի նախագծա-նախահաշվային փաստաթղթերի կազմման աշխատանքներ
տեղադրվող աշխատանքներ՝ Վերակառուցվող կոյուղագծերի

Պատրաստ.	Ստորագր.	Անուն,ազգանուն	Փոխ	Մն	Թերթեր	Թերթ	6	18
Նգ-ծ		Ն.Մարգարյան	ՏՐՄԱՏԱԿԱՐՈՒՄ ԵՎ ՏՐԱՏԵՌԱՑՈՒՄ					
Գ.ծեց		Ն.Մարգարյան	ԱՐԵՎԱԾԱԳ ԲԱԿԱՎԱՅՐ					
Նխ		Հ.Դավթյան	Կ-1, Կ-2 ԿՈՅՈՒՂՈՒ ՀԱՏԱԿԱԳԻԾ ԿԴՀ 9-ԿԴՀ 12					

SARDARYANSHIN

ԿԱՌՈՒՑՎՈՂ ԿՈՅՈՒՂՈՒ ԱՐՏԱՔԻՆ ՑԱՆՑԻ ՀԱՏԱԿԱԳԻԾ
Մաքրված ջրերի հեռացում Մ 1 : 500

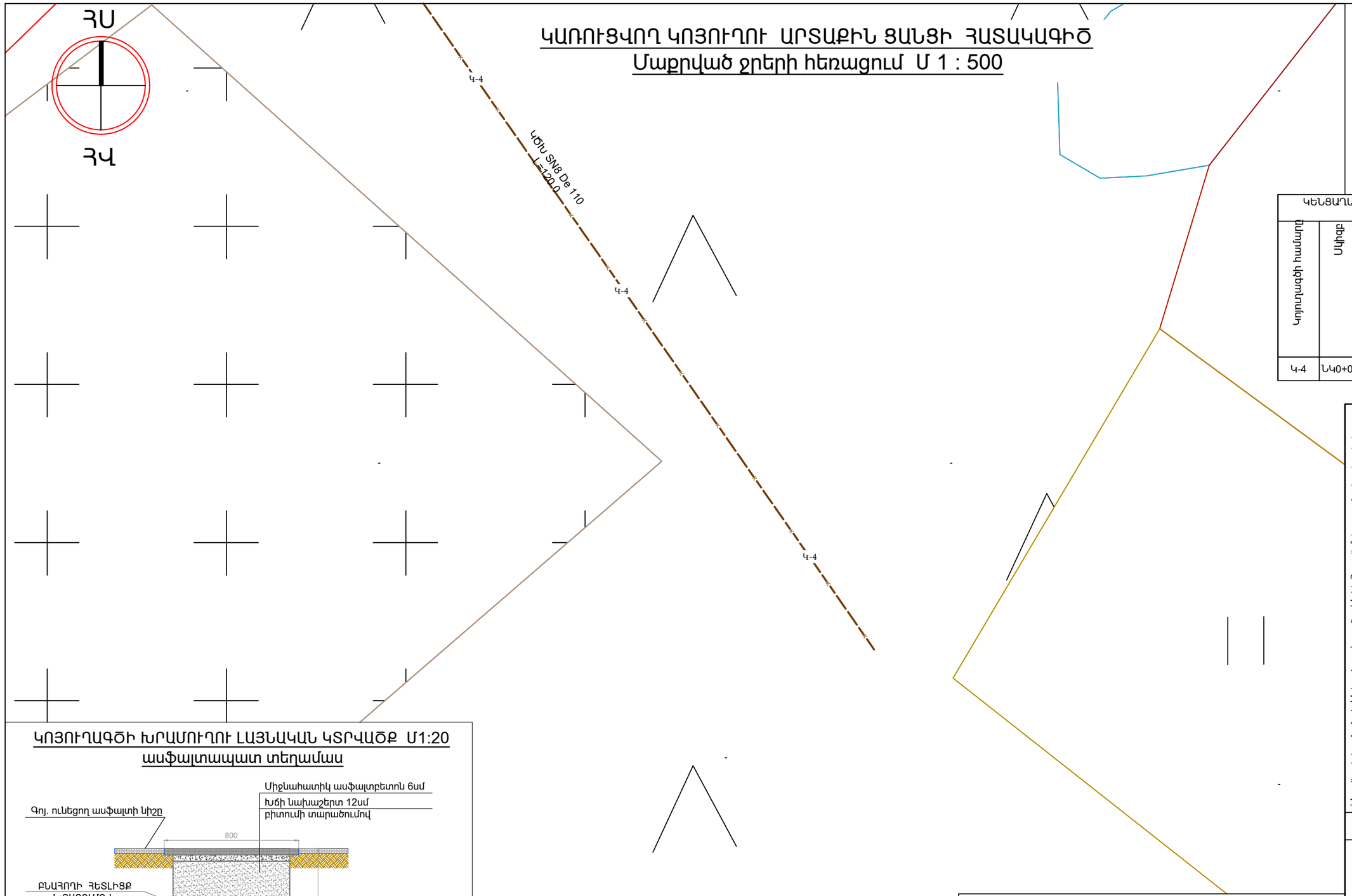

ԿԵՆՑԱՂԱՅԻՆ ԿՈՅՈՒՂՈՒ ՀԵՌԱՑՄԱՆ ՀԱՄԱԿԱՐԳ					
Կոյուղագծի համարը	Սկիզբ	Վերջ	Կոյուղատարի պատրաստման նյութը	Խողովակի տրամագիծը	Խողովակի տեսակը
Կ-4	ՆԿ0+00	ՆԿ 1+20	120	110	ԿԾԽ SN8

ԿՈՅՈՒՂԱԳԾԻ ԽՐԱՄՈՒՂՈՒ ԼԱՅՆԱԿԱՆ ԿՏՐՎԱԾՔ Մ1:20
ասֆալտապատ տեղամաս

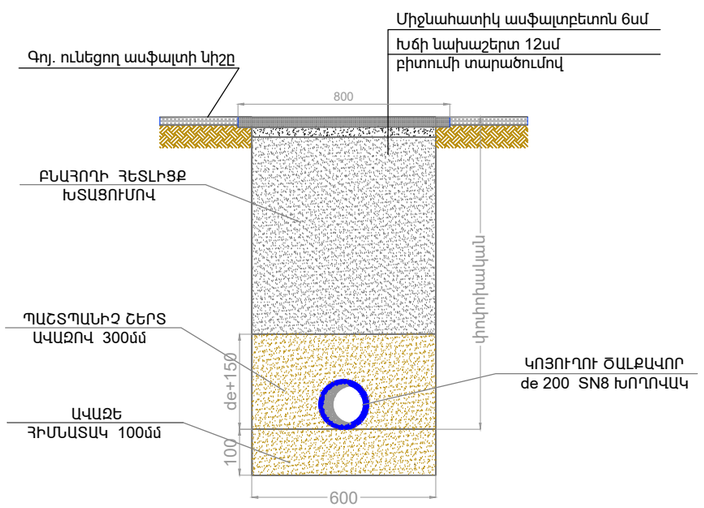

ՊԱՅՄԱՆԱԿԱՆ ՆՇԱՆՆԵՐ

ԽՈՂՈՎԱԿՆԵՐ

- ԳՈՅՈՒԹՅՈՒՆ ՈՒՆԵՑՈՂ ԽՈՂՈՎԱԿ
- Կ-1, 2, 3 — ԿԱՌՈՒՑՎՈՂ ՊԷ. ԾԱԼՔԱՎՈՐ ԽՈՂՈՎԱԿ SN8
- Կ- 3 — ԱՍՖԱԼՏԱՊԱՏ ՏԱՐԱԾՔՈՎ ԿԱՌՈՒՑՎՈՂ ՊԷ. ԾԱԼՔԱՎՈՐ ԽՈՂՈՎԱԿ SN8

ԿԴՀ - Կոյուղու դիտահոր
ՆՆ - Ներքևի նիշ
ԿԾԽ - Կոյուղու ծալքավոր խողովակ

Գլխավորի համալսարանի Մոսկվայի Կարմիր Դրոշի Գ.Ֆ.Ֆ.Ֆ

ԿՈՅՈՒՂՈՒ ԵՐԿԱՅՆԱԿԱՆ ՊՐՈՖԻԼ ԿԴՀ 1-5

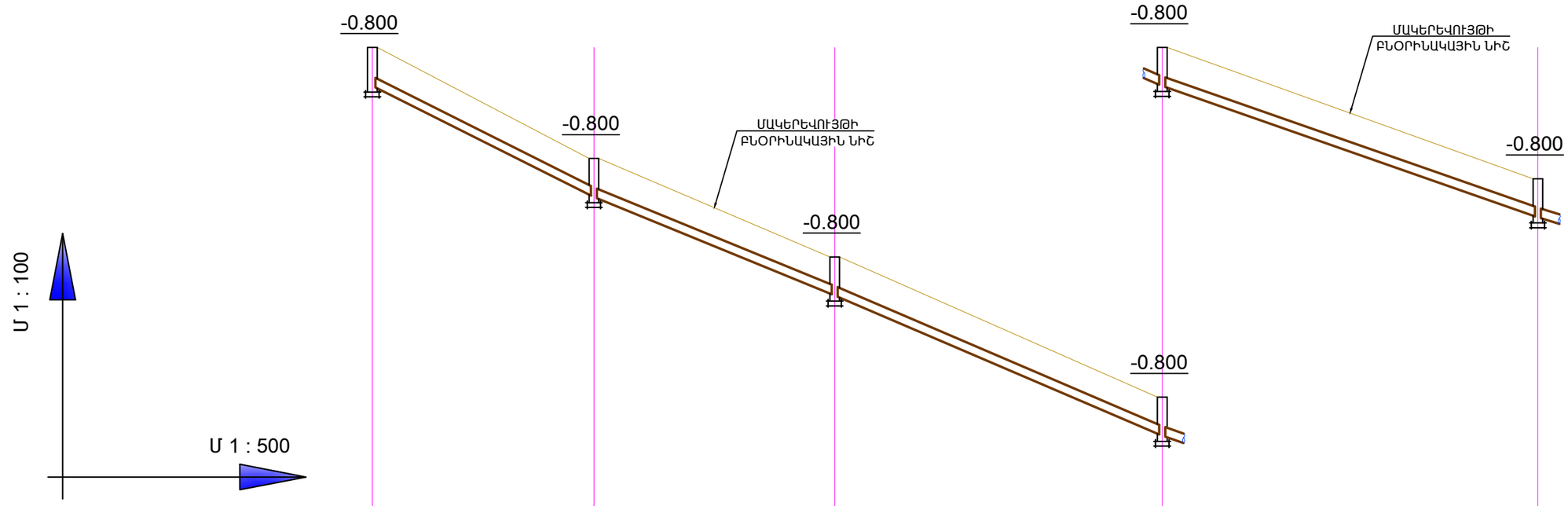

ԽՈՂՈՎԱԿԻ ՆԵՐՔԵՎԻ ՆԻՇԸ	1258.848	1256.544	1254.501	1251.591	1248.866
ՄԱԿԵՐԵՎՈՒՅԹԻ ՆԱԽԱԳԾԱՅԻՆ ՆԻՇԸ	1259.648	1257.344	1255.301	1252.391	1249.666
ՄԱԿԵՐԵՎՈՒՅԹԻ ԲՆՕՐԻՆԱԿԱՅԻՆ ՆԻՇԸ	1259.648	1257.344	1255.301	1252.391	1249.666
ԽՈՂՈՎԱԿԻ ՏԵՍԱԿԸ	ԿԱՌՈՒՑՎՈՂ ԿՈՅՈՒՂՈՒ ԾԱԼՔԱՎՈՐ dn 200 SN8 ԽՈՂՈՎԱԿ				
ՀԻՄՆԱՏԱԿԸ	ԱՎԱԶԻՑ ՀԻՄՆԱՏԱԿ հաստ. 100 մմ				
ԹԵՔՈՒԹՅՈՒՆ / ՀԵՌԱՎՈՐՈՒԹՅՈՒՆ	23.0 / 0.100	25.0 / 0.081	34.0 / 0.085	39.0 / 0.069	
ՆՇԱՀԱՐՄԱՆ ԿԵՏ	ՆԿ 0+00	ՆԿ 0+23	ՆԿ 0+48, ՆԿ 0+50	ՆԿ 0+82	ՆԿ 1+00, ՆԿ 1+21
ԴԻՏԱՀՈՐԵՐԻ N ։ ՇՐՋՄԱՆ ԱՆԿՅՈՒՆՆԵՐԸ	ԿԴՀ-1 α = 180°	ԿԴՀ-2 α = 175°	ԿԴՀ-3 α = 171°	ԿԴՀ-4 α = 170°	ԿԴՀ-5 α = 180°

Պաշտոն	Անուն,ազգանուն	Ստորագր.	
ՆԳՃ	Ն.Սարդարյան		
ԳԾԵՑ	Ն.Սարդարյան		
ՆԽ	Հ.Դավթյան		

Ալավերդի համայնքի Արևածագ,Կարմիր Աղեկ,Հագվի,Ներքուց բնակավայրերի խմելու ջրի և ջրահեռացման ցանցի կառուցման աշխատանքների նախագծա-նախահաշվային փաստաթղթերի կազմման և երաշխավորագրի տրամադրման աշխատանքներ
Պատվիրատու՝ Ալավերդու համայնքապետարան

ՁՐԱՄԱՏԱԿԱՐԱՐՈՒՄ ԵՎ ՁՐԱՀԵՌԱՑՈՒՄ	Փուլ	Թերթ	Թերթեր
ԱՐԵՎԱԾԱԳ ԲՆԱԿԱՎԱՅՐ	ԱՆ	8	18

ԿՈՅՈՒՂՈՒ ԵՐԿԱՅՆԱԿԱՆ ՊՐՈՖԻԼ ԿԴՀ 1 - 5

SARDARYANSHIN

ԿՈՅՈՒՂՈՒ ԵՐԿԱՅՆԱԿԱՆ ՊՐՈՖԻԼ ԿԴՀ 5-9

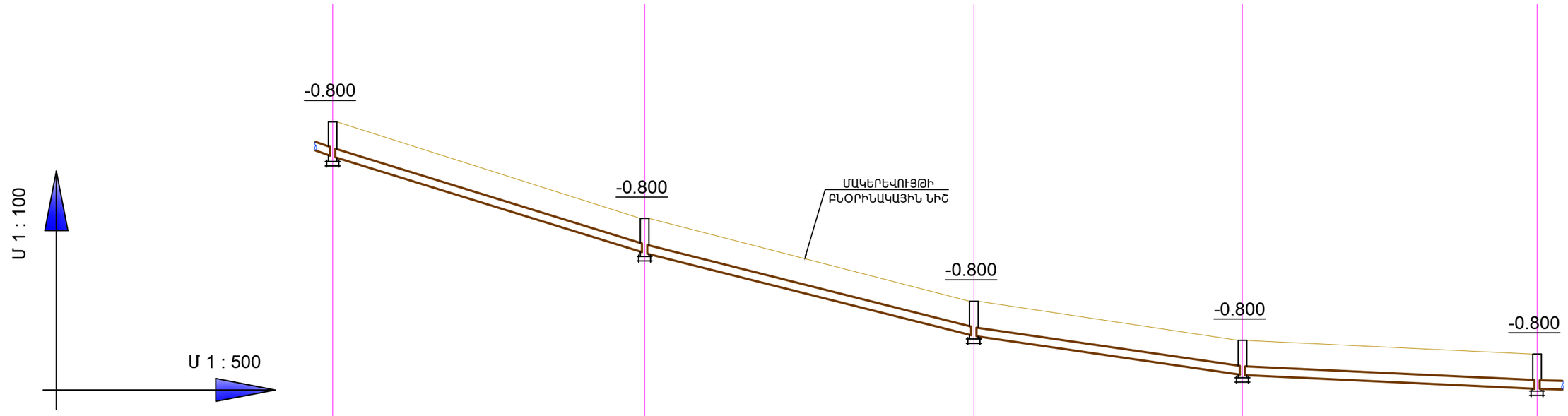

ԽՈՂՈՎԱԿԻ ՆԵՐՔԵՎԻ ՆԻՇԸ	1248.866	1246.638	1244.725	1243.823	1243.503
ՄԱԿԵՐԵՎՈՒՅԹԻ ՆԱԽԱԳԾԱՅԻՆ ՆԻՇԸ	1249.666	1247.438	1245.525	1244.623	1244.303
ՄԱԿԵՐԵՎՈՒՅԹԻ ԲՆՕՐԻՆԱԿԱՅԻՆ ՆԻՇԸ	1249.666	1247.438	1245.525	1244.623	1244.303
ԽՈՂՈՎԱԿԻ ՏԵՍԱԿԸ	ԿԱՌՈՒՑՎՈՂ ԿՈՅՈՒՂՈՒ ԾԱԼՔԱՎՈՐ dn 200 SN8 ԽՈՂՈՎԱԿ				
ՀԻՄՆԱՏԱԿԸ	ԱՎԱԶԻՑ ՀԻՄՆԱՏԱԿ հաստ. 100 մմ				
ԹԵՔՈՒԹՅՈՒՆ / ՀԵՌԱՎՈՐՈՒԹՅՈՒՆ	0.062 / 36.0	0.050 / 38.0	0.029 / 31.0	0.009 / 34.0	
ՆՇԱՀԱՐՄԱՆ ԿԵՏ	ՆԿ 1+21 ՆԿ 1+50	ՆԿ 1+57	ՆԿ 1+95 ՆԿ 2+00	ՆԿ 2+26	ՆԿ 2+50 ՆԿ 2+60
ԴԻՏԱՀՈՐԵՐԻ N ։ ՇՐՋՄԱՆ ԱՆԿՅՈՒՆՆԵՐԸ	ԿԴՀ-5 α = 180°	ԿԴՀ-6 α = 180°	ԿԴՀ-7 α = 180°	ԿԴՀ-8 α = 180°	ԿԴՀ-9 α = 180°

Պաշտոն	Անուն,ազգանուն	Ստորագր.		
				Ալավերդի համայնքի Արևածագ,Կարմիր Աղեկ,Հագվի,Նեղուց բնակավայրերի խմելու ջրի և ջրահեռացման ցանցի կառուցման աշխատանքների նախագծա-նախահաշվային փաստաթղթերի կազմման և երաշխավորագրի տրամադրման աշխատանքներ
ՆԳՃ	Ն.Սարդարյան			Պատվիրատու՝ Ալավերդու համայնքապետարան
ԳԾԵՑ	Ն.Սարդարյան			ՁՐԱՄԱՏԱԿԱՐԱՐՈՒՄ ԵՎ ՁՐԱՀԵՌԱՑՈՒՄ
ՆԽ	Հ.Դավթյան			ԱՐԵՎԱԾԱԳ ԲՆԱԿԱՎԱՅՐ

Փուլ	Թերթ	Թերթեր
ԱՆ	9	18

ԿՈՅՈՒՂՈՒ ԵՐԿԱՅՆԱԿԱՆ ՊՐՈՖԻԼ ԿԴՀ 5 - 9

SARDARYANSHIN

ԿՈՅՈՒՂՈՒ ԵՐԿԱՅՆԱԿԱՆ ՊՐՈՖԻԼ ԿԴՀ 9-12

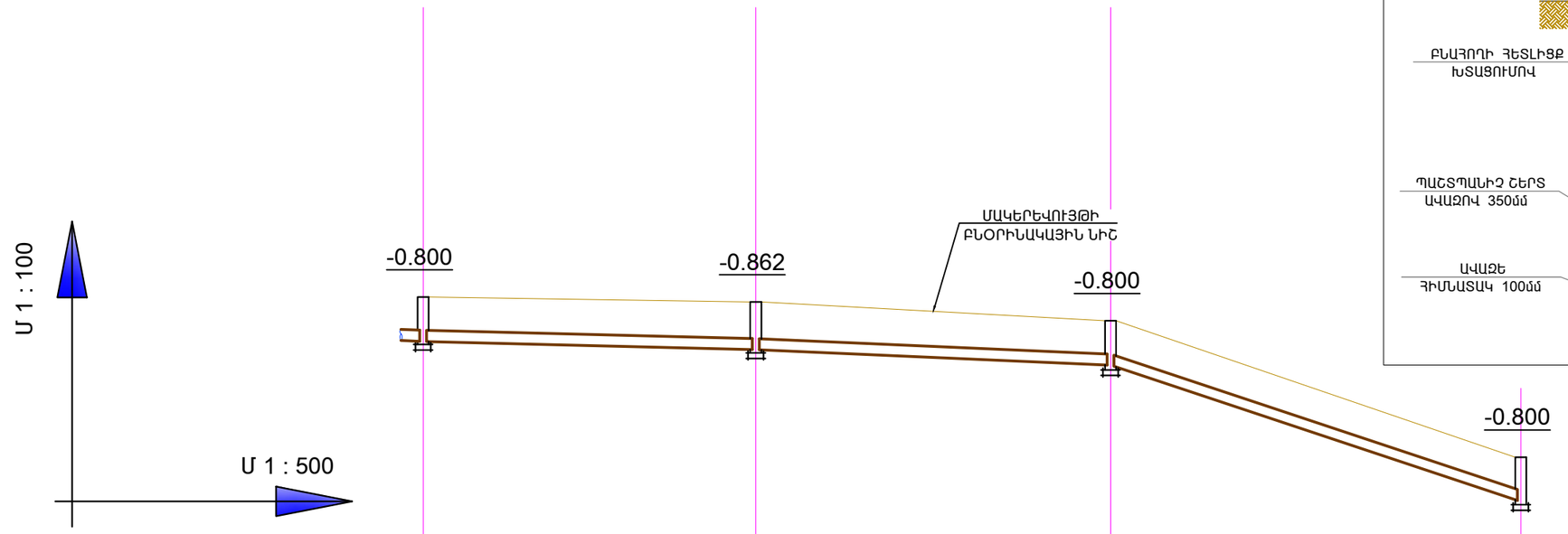

ԿՈՅՈՒՂԱԳԾԻ ԽՐԱՄՈՒՂՈՒ ԼԱՅՆԱԿԱՆ ԿՏՐՎԱԾՔ Մ1:20
գրունտային տեղամաս

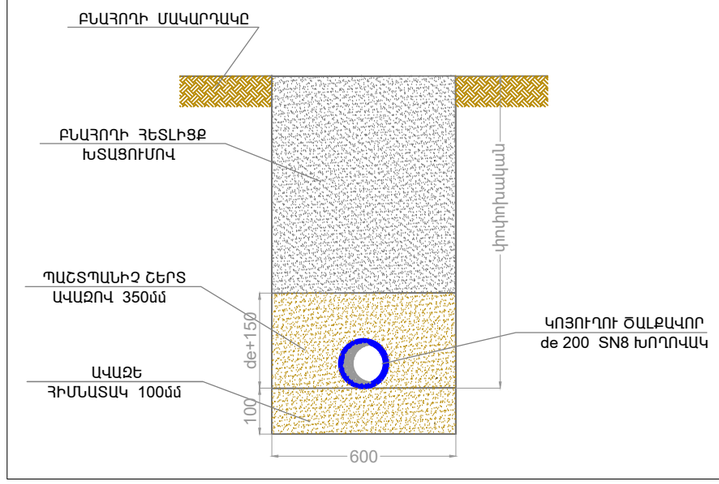

ԽՈՂՈՎԱԿԻ ՆԵՐՔԵՎԻ ՆԻՇԸ	1243.503	1243.353		1243.069		1240.607
ՄԱԿԵՐԵՎՈՒՅԹԻ ՆԱԽԱԳԾԱՅԻՆ ՆԻՇԸ	1244.303	1244.215		1243.869		1241.407
ՄԱԿԵՐԵՎՈՒՅԹԻ ԲՆՕՐԻՆԱԿԱՅԻՆ ՆԻՇԸ	1244.303	1244.215		1243.869		1241.407
ԽՈՂՈՎԱԿԻ ՏԵՍԱԿԸ	ԿԱՌՈՒՑՎՈՂ ԿՈՅՈՒՂՈՒ ԾԱԼՔԱՎՈՐ de 200 SN8 ԽՈՂՈՎԱԿ					
ՀԻՄՆԱՏԱԿԸ	ԱՎԱԶԻՑ ՀԻՄՆԱՏԱԿ հաստ. 100 մմ					
ԹԵՔՈՒԹՅՈՒՆ / ՀԵՌԱՎՈՐՈՒԹՅՈՒՆ	30.0 / 0.005		32.0 / 0.008		37.0 / 0.066	
ՆՇԱՀԱՐՄԱՆ ԿԵՏ	ՆԿ 2+60		ՆԿ 2+90	ՆԿ 3+00	ՆԿ 3+22	ՆԿ 3+50 ՆԿ 3+59
ԴԻՏԱՀՈՐԵՐԻ N ։ ՇՐՋՄԱՆ ԱՆԿՅՈՒՆՆԵՐԸ	ԿԴՀ-9 α = 180°		ԿԴՀ-10 α = 180°		ԿԴՀ-11 α = 90°	ԿԴՀ-12 α = 90°

Պաշտոն	Անուն,ազգանուն	Ստորագր.	
ՆԳՃ	Ն.Սարդարյան		
ԳԾԵՑ	Ն.Սարդարյան		
ՆԽ	Հ.Դավթյան		

Ալավերդի համայնքի Արևածագ,Կարմիր Աղեկ,Հագվի,Նեղուց բնակավայրերի խմելու ջրի և ջրահեռացման ցանցի կառուցման աշխատանքների նախագծա-նախահաշվային փաստաթղթերի կազմման և երաշխավորագրի տրամադրման աշխատանքներ
Պատվիրատու՝ Ալավերդու համայնքապետարան

ՑՐԱՄԱՏԱԿԱՐԱՐՈՒՄ ԵՎ ՑՐԱՀԵՌԱՑՈՒՄ	Փուլ	Թերթ	Թերթեր
ԱՐԵՎԱԾԱԳ ԲՆԱԿԱՎԱՅՐ	ԱՆ	10	18

ԿՈՅՈՒՂՈՒ ԵՐԿԱՅՆԱԿԱՆ
ՊՐՈՖԻԼ ԿԴՀ 9 - 12

SARDARYANSHIN

ԿՈՅՈՒՂՈՒ ԵՐԿԱՅՆԱԿԱՆ ՊՐՈՖԻԼ ԿԴՀ 23-18

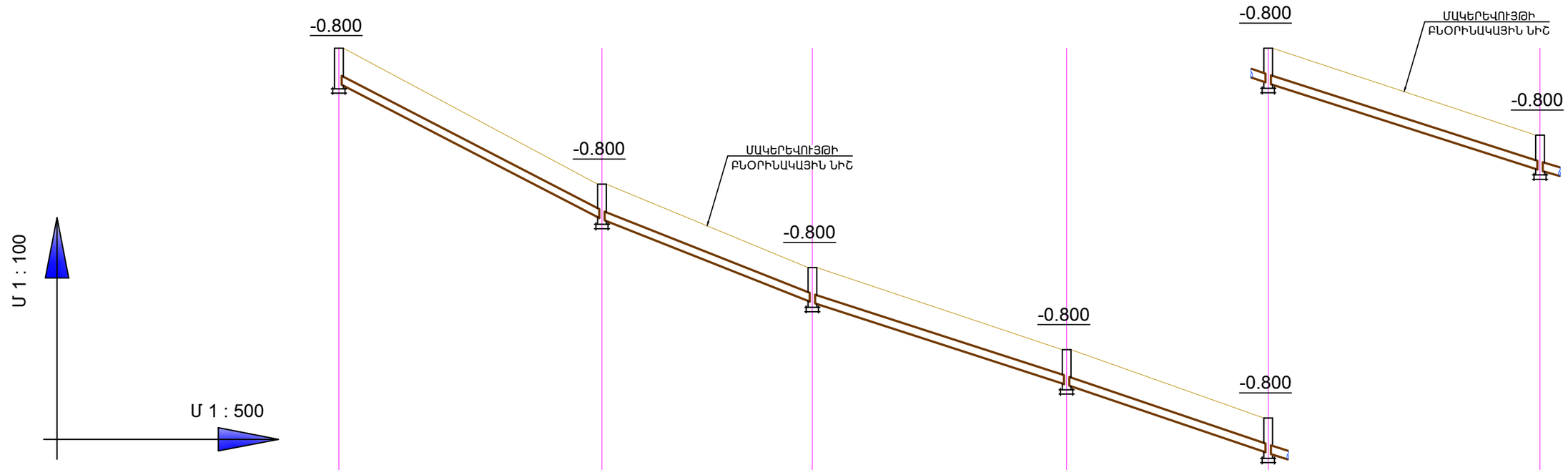

ԽՈՂՈՎԱԿԻ ՆԵՐՔԵՎԻ ՆԻՇԸ	1257.451	1254.351	1252.453	1250.578	1249.020	1247.037
ՄԱԿԵՐԵՎՈՒՅԹԻ ՆԱԽԱԳԾԱՅԻՆ ՆԻՇԸ	1258.251	1255.151	1253.253	1251.378	1249.820	1247.837
ՄԱԿԵՐԵՎՈՒՅԹԻ ԲՆՕՐԻՆԱԿԱՅԻՆ ՆԻՇԸ	1258.251	1255.151	1253.253	1251.378	1249.820	1247.837
ԽՈՂՈՎԱԿԻ ՏԵՍԱԿԸ	ԿԱՌՈՒՑՎՈՂ ԿՈՅՈՒՂՈՒ ԾԱԼՔԱՎՈՐ dn 200 SN8 ԽՈՂՈՎԱԿ					
ՀԻՄՆԱՏԱԿԸ	ԱՎԱԶԻՑ ՀԻՄՆԱՏԱԿ հաստ. 100 մմ					
ԹԵՔՈՒԹՅՈՒՆ / ՀԵՌԱՎՈՐՈՒԹՅՈՒՆ	30.0 / 0.103	24.0 / 0.079	29.0 / 0.064	23.0 / 0.067	31.0 / 0.063	
ՆՇԱՀԱՐՄԱՆ ԿԵՏ	ՆԿ 0+00	ՆԿ 0+30	ՆԿ 0+50 / ՆԿ 0+54	ՆԿ 0+83	ՆԿ 1+00 / ՆԿ 1+06	ՆԿ 1+37
ԴԻՏԱՀՈՐԵՐԻ N ։ ՇՐՋՄԱՆ ԱՆԿՅՈՒՆՆԵՐԸ	ԿԴՀ-23 α = 180°	ԿԴՀ-22 α = 165°	ԿԴՀ-21 α = 172°	ԿԴՀ-20 α = 174°	ԿԴՀ-19 α = 172°	ԿԴՀ-18 α = 180°

Պաշտոն	Անուն,ազգանուն	Ստորագր.	
ՆԳՃ	Ն.Սարդարյան		
ԳԾԵՑ	Ն.Սարդարյան		
ՆԽ	Հ.Դավթյան		

Ալավերդի համայնքի Արևածագ,Կարմիր Աղեկ,Հագվի,Ներքուց բնակավայրերի խմելու ջրի և ջրահեռացման ցանցի կառուցման աշխատանքների նախագծա-նախահաշվային փաստաթղթերի կազմման և երաշխավորագրի տրամադրման աշխատանքներ
Պատվիրատու՝ Ալավերդու համայնքապետարան

ՁՐԱՄԱՏԱԿԱՐԱՐՈՒՄ ԵՎ ՁՐԱՀԵՌԱՑՈՒՄ	Փուլ	Թերթ	Թերթեր
ԱՐԵՎԱԾԱԳ ԲՆԱԿԱՎԱՅՐ	ԱՆ	11	18

ԿՈՅՈՒՂՈՒ ԵՐԿԱՅՆԱԿԱՆ ՊՐՈՖԻԼ ԿԴՀ 23 - 18

SARDARYANSHIN

ԿՈՅՈՒՂՈՒ ԵՐԿԱՅՆԱԿԱՆ ՊՐՈՖԻԼ ԿԴՀ 18-14

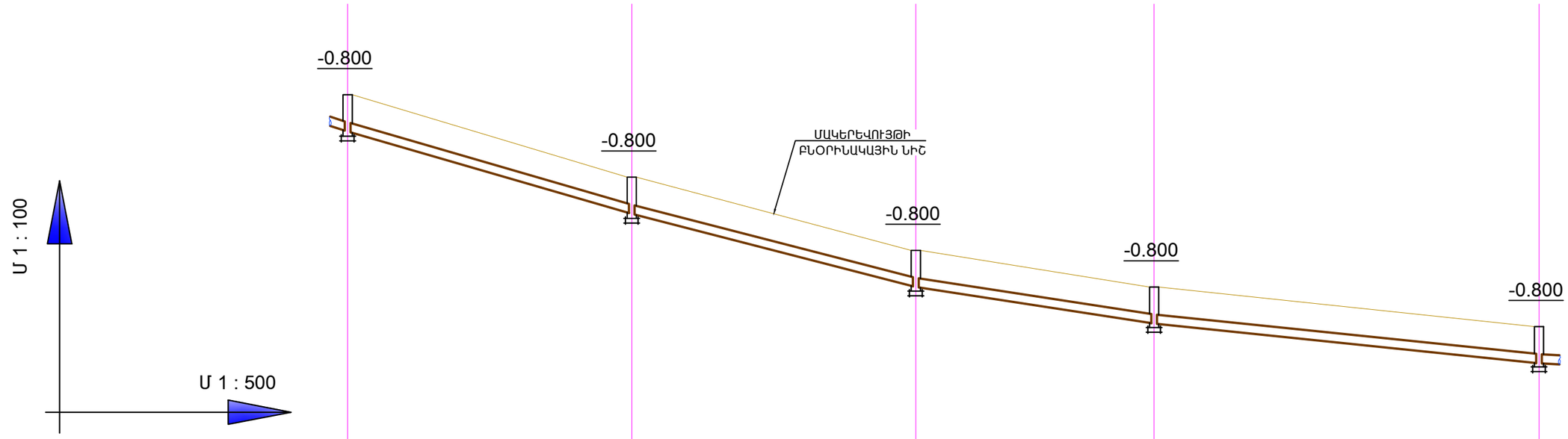

ԽՈՂՈՎԱԿԻ ՆԵՐՔԵՎԻ ՆԻՇԸ	1247.037	1245.238	1243.641	1242.840	1241.975	
ՄԱԿԵՐԵՎՈՒՅԹԻ ՆԱԽԱԳԾԱՅԻՆ ՆԻՇԸ	1247.837	1246.038	1244.441	1243.640	1242.775	
ՄԱԿԵՐԵՎՈՒՅԹԻ ԲՆՕՐԻՆԱԿԱՅԻՆ ՆԻՇԸ	1247.837	1246.038	1244.441	1243.640	1242.775	
ԽՈՂՈՎԱԿԻ ՏԵՍԱԿԸ	ԿԱՌՈՒՑՎՈՂ ԿՈՅՈՒՂՈՒ ԾԱԼՔԱՎՈՐ dn 200 SN8 ԽՈՂՈՎԱԿ					
ՀԻՄՆԱՏԱԿԸ	ԱՎԱԶԻՑ ՀԻՄՆԱՏԱԿ հաստ. 100 մմ					
ԹԵՔՈՒԹՅՈՒՆ / ՀԵՌԱՎՈՐՈՒԹՅՈՒՆ	31.0 / 0.058	31.0 / 0.051	26.0 / 0.030	42.0 / 0.020		
ՆՇԱՀԱՐՄԱՆ ԿԵՏ	ՆԿ 1+37	ՆԿ 1+50	ՆԿ 1+68	ՆԿ 1+99	ՆԿ 2+00	ՆԿ 2+25	ՆԿ 2+50	ՆԿ 2+67
ԴԻՏԱՀՈՐԵՐԻ N ։ ՇՐՋՄԱՆ ԱՆԿՅՈՒՆՆԵՐԸ	ԿԴՀ-18 α = 180°	ԿԴՀ-17 α = 180°	ԿԴՀ-16 α = 180°	ԿԴՀ-15 α = 180°	ԿԴՀ-14 α = 178°	

Պաշտոն	Անուն,ազգանուն	Ստորագր.	
ՆԳՃ	Ն.Սարդարյան		
ԳԾԵՑ	Ն.Սարդարյան		
ՆԽ	Հ.Դավթյան		

Ալավերդի համայնքի Արևածագ,Կարմիր Աղեկ,Հագվի,Նեղուց բնակավայրերի խմելու ջրի և ջրահեռացման ցանցի կառուցման աշխատանքների նախագծա-նախահաշվային փաստաթղթերի կազմման և երաշխավորագրի տրամադրման աշխատանքներ
Պատվիրատու՝ Ալավերդու համայնքապետարան

ՁՐԱՄԱՏԱԿԱՐԱՐՈՒՄ ԵՎ ՁՐԱՀԵՌԱՑՈՒՄ	Փուլ	Թերթ	Թերթեր
ԱՐԵՎԱԾԱԳ ԲՆԱԿԱՎԱՅՐ	ԱՆ	12	18

ԿՈՅՈՒՂՈՒ ԵՐԿԱՅՆԱԿԱՆ ՊՐՈՖԻԼ ԿԴՀ 18 - 14

SARDARYANSHIN

ԿՈՅՈՒՂՈՒ ԵՐԿԱՅՆԱԿԱՆ ՊՐՈՖԻԼ ԿԴՀ 14-12

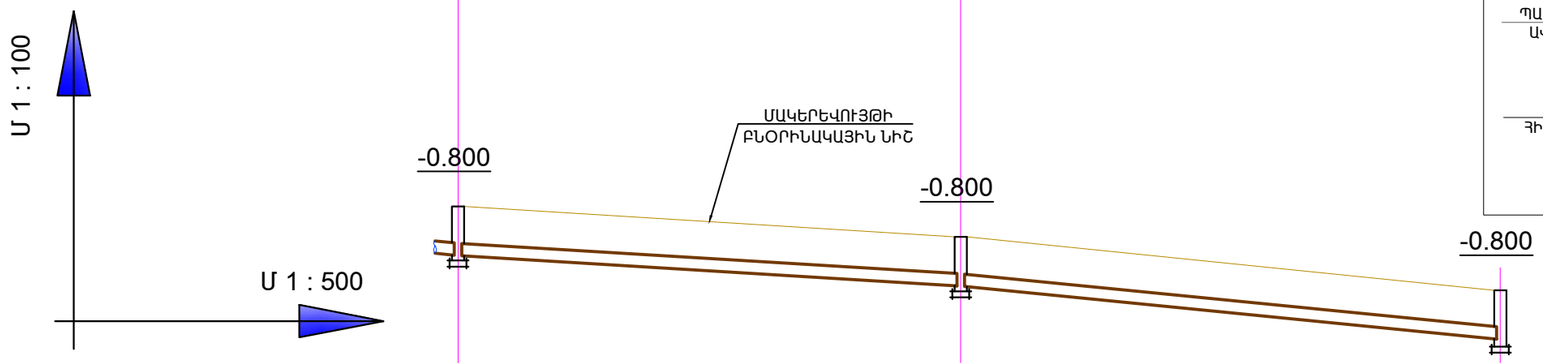

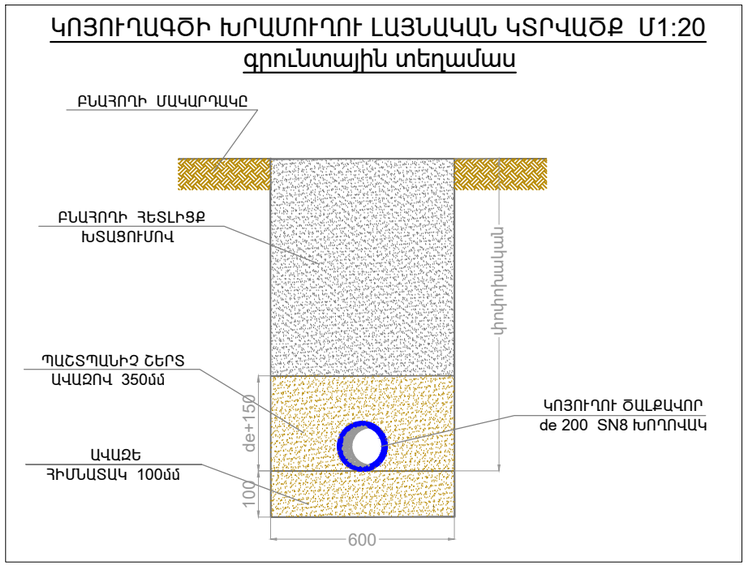

ԽՈՂՈՎԱԿԻ ՆԵՐՔԵՎԻ ՆԻՇԸ	1241.975	1241.478	1240.607
ՄԱԿԵՐԵՎՈՒՅԹԻ ՆԱԽԱԳԾԱՅԻՆ ՆԻՇԸ	1242.775	1242.278	1241.407
ՄԱԿԵՐԵՎՈՒՅԹԻ ԲՆՕՐԻՆԱԿԱՅԻՆ ՆԻՇԸ	1242.775	1242.278	1241.407
ԽՈՂՈՎԱԿԻ ՏԵՍԱԿԸ	ԿԱՌՈՒՑՎՈՂ ԿՈՅՈՒՂՈՒ ԾԱԼՔԱՎՈՐ dn 200 SN8 ԽՈՂՈՎԱԿ		
ՀԻՄՆԱՏԱԿԸ	ԱՎԱԶԻՑ ՀԻՄՆԱՏԱԿ հաստ. 100 մմ		
ԹԵՔՈՒԹՅՈՒՆ / ՀԵՌԱՎՈՐՈՒԹՅՈՒՆ	41.0 / 0.012	44.0 / 0.019	
ՆՇԱՀԱՐՄԱՆ ԿԵՏ	ՆԿ 2+67	ՆԿ 3+00 ՆԿ 3+08	ՆԿ 3+50 ՆԿ 3+52
ԴԻՏԱՀՈՐԵՐԻ N ։ ՇՐՋՄԱՆ ԱՆԿՅՈՒՆՆԵՐԸ	ԿԴՀ-14 α = 178°	ԿԴՀ-13 α = 175°	ԿԴՀ-12 α = 180°

Պաշտոն	Անուն,ազգանուն	Ստորագր.	
ՆԳՃ	Ն.Սարդարյան		
ԳԾԵՑ	Ն.Սարդարյան		
ՆԽ	Հ.Դավթյան		

Ալավերդի համայնքի Արևածագ,Կարմիր Աղեկ,Հագվի,Նեղուց բնակավայրերի խմելու ջրի և ջրահեռացման ցանցի կառուցման աշխատանքների նախագծա-նախահաշվային փաստաթղթերի կազմման և երաշխավորագրի տրամադրման աշխատանքներ
Պատվիրատու՝ Ալավերդու համայնքապետարան

ՁՐԱՄԱՏԱԿԱՐԱՐՈՒՄ ԵՎ ՁՐԱՀԵՌԱՑՈՒՄ	Փուլ	Թերթ	Թերթեր
ԱՐԵՎԱԾԱԳ ԲՆԱԿԱՎԱՅՐ	ԱՆ	13	18

ԿՈՅՈՒՂՈՒ ԵՐԿԱՅՆԱԿԱՆ
ՊՐՈՖԻԼ ԿԴՀ 14 - 12

SARDARYANSHIN

ԿՈՅՈՒՂԱԳԾԻ ԱՇԽԱՏԱՆՔԱՅԻՆ ԾԱՎԱԼՆԵՐԻ ԱՄՓՈՓԱԳԻՐ ԿԴՀ 1-23

Հ / Հ	ԱՆՎԱՆՈՒՄԸ	ՉԱՓ	ՉԱՓՄԱՆ ՄԻԱՎՈՐԸ	ՔԱՆԱԿ
1	ԽՐԱՄՈՒՂՈՒ ՓՈՐՈՒՄ ԷՔՍԿԱՎԱՏՈՐՈՎ IV ԿԱՐԳԻ ԳՐՈՒՆՏՈՒՄ		Մ³	191.0
2	ԽՐԱՄՈՒՂՈՒ ՓՈՐՈՒՄ ԷՔՍԿԱՎԱՏՈՐՈՎ V ԿԱՐԳԻ ԳՐՈՒՆՏՈՒՄ		Մ³	126.0
3	ԽՐԱՄՈՒՂՈՒ ՓՈՐՈՒՄ ԷՔՍԿԱՎԱՏՈՐՈՎ (պնևմոմուճով) VII ԿԱՐԳԻ ԳՐՈՒՆՏՈՒՄ		Մ³	84.0
4	ՆՈՒՅՆԸ ՁԵՌՔՈՎ IV ԿԱՐԳԻ ԳՐՈՒՆՏՈՒՄ		Մ³	21.0
5	ԱՎԱԶԵ ՀԻՄՆԱՏԱԿԻ ԿԱՌՈՒՑՈՒՄ		Մ³	43.0
6	ԱՎԱԶԻ ՊԱՇՏՊԱՆԻՉ ՇԵՐՏ		Մ³	127.0
7	ԲՆԱՀՈՂԻ ՀԵՏԼԻՑՔ ՄԵԽԱՆԻԶՄՈՎ		Մ³	191.0
8	ՆՈՒՅՆԸ ՁԵՌՔՈՎ		Մ³	21.0
9	ԱՎԵԼՈՐԴ ԳՐՈՒՆՏԻ ԲԱՐՁՈՒՄ ԻՆՔՆԱԹԱՓԻՆ		Մ³	210.0
10	ԱՎԵԼՈՐԴ ԳՐՈՒՆՏԻ ՏԵՂԱՓՈԽՈՒՄ ԹԱՓՈՆԱՎԱՅՐ 5 ԿՄ		Մ³ / Տ	210 / 378
11	ՀԵՏԼԻՑՔԻ ԳՐՈՒՆՏԻ ԲԱՐՁՈՒՄ ԵՎ ՏԵՂԱՓՈԽՈՒՄ 5 ԿՄ		Մ³ / Տ	42 / 76
12	ԿՈՅՈՒՂՈՒ ՊՈԼԻԷԹԻԼԵՆԱՅԻՆ ԾԱԼՔԱՎՈՐ ԽՈՂՈՎԱԿՆԵՐԻ ՏԵՂԱԴՐՈՒՄ SN 8	Փ 200	ԳԾՄ	723.0
13	Ե/Բ ԴԻՏԱՀՈՐԻ ՏԵՂԱԴՐՈՒՄ (ՀԱԿԱՍԵՅՍՄԻԿ ԴԵՏԱԼՆԵՐՈՎ)	Փ 1000	ՀԱՏ	23
14	Ե/բ ՀԱՎԱՔՈՎԻ ՕՂԱԿ ԿՀ 10-9 (ամրան քանակ 24 կգ/մ³)		ՀԱՏ / Մ³	23 / 5.52
15	Ե/բ ՀԱՎԱՔՈՎԻ ԾԱԾԿ ՊՊ 10 (ամրան քանակ 140 կգ/մ³) ԹՈՒՋԵ ՄՏՈՑՈՎ		ՀԱՏ / Մ³	23 / 2.76
16	Ե/բ ՀԱՎԱՔՈՎԻ ՀԻՄՔ ՊԻ 10 (ամրան քանակ 84 կգ/մ³)		ՀԱՏ / Մ³	23 / 4.14
17	ՈՒՂՂՈՐԴ ԱՌՎԱԿՆԵՐԻ ԿԱՌՈՒՑՈՒՄ B7.5 ԲԵՏՈՆԻՑ		Մ³	4.60
18	ՀՈՐԻ ՀԻՄՔԻ ՊԱՏՐԱՍՏՈՒՄ B7.5 ԲԵՏՈՆԻՑ		Մ³	4.60
19	ԽՃԻ ՆԱԽԱՇԵՐՏ 100 մմ		Մ³	4.60
20	ԴԻՏԱՀՈՐԵՐԻ ԱՐՏԱՔԻՆ ՄԱԿԵՐԵՍԻ ՀԻԴՐՈՄԵԿՈՒՍԱՑՈՒՄ ԲԻՏՈՒՄԻ ԵՐԿՇԵՐՏ ՄԱԾԻԿՈՎ		Մ²	78.0

Հ / Հ	ԱՆՎԱՆՈՒՄԸ	ՉԱՓ	ՉԱՓՄԱՆ ՄԻԱՎՈՐԸ	ՔԱՆԱԿ
21	ՄԵՏԱՂԱԿԱՆ ԱՍՏԻՃԱՆՆԵՐ L 50x4 ԱՆԿՅՈՒՆԱԿՈՎ		ԿԳ	667.0
22	ՄԵՏԱՂԱԿԱՆ ԱՍՏԻՃԱՆՆԵՐԻ ՅՈՒՂԱՆԵՐԿՈՒՄ		Մ²	49.6
23	ՄԵՏԱՂԱԿԱՆ ԴԵՏԱԼՆԵՐԻ ՏԵՂԱԴՐՈՒՄ -80X8		ԿԳ	199.8

ԿՈՅՈՒՂԱՁՐԵՐԻ ՄԱՔՐՄԱՆ TOPAC 150 ԿԱՅԱՆԻ ԱՇԽԱՏԱՆՔԱՅԻՆ ԾԱՎԱԼՆԵՐԻ ԱՄՓՈՓԱԳԻՐ

Հ / Հ	ԱՆՎԱՆՈՒՄԸ	ՉԱՓ	ՉԱՓՄԱՆ ՄԻԱՎՈՐԸ	ՔԱՆԱԿ
1	ԿՈՅՈՒՂԱՁՐԵՐԻ ՄԱՔՐՄԱՆ TOPAC 150 ԿԱՅԱՆ		կոմպլ	1
2	ԽՐԱՄՈՒՂՈՒ ՓՈՐՈՒՄ ԷՔՍԿԱՎԱՏՈՐՈՎ IV ԿԱՐԳԻ ԳՐՈՒՆՏՈՒՄ ԿՈՂԼԻՑՈՎ		Մ³	154.0
3	ԽՐԱՄՈՒՂՈՒ ՓՈՐՈՒՄ ԷՔՍԿԱՎԱՏՈՐՈՎ VII ԿԱՐԳԻ ԳՐՈՒՆՏՈՒՄ ԿՈՂԼԻՑՈՎ		Մ³	55.0
4	ԱՎԵԼՈՐԴ ԳՐՈՒՆՏԻ ԲԱՐՁՈՒՄ ԻՆՔՆԱԹԱՓԻՆ		Մ³	145.0
5	ԽՐԱՄՈՒՂՈՒ ՓՈՐՈՒՄ ՁԵՌՔՈՎ IV ԿԱՐԳԻ ԳՐՈՒՆՏՈՒՄ		Մ³	23.0
6	ԱՎԱԶԵ ՀԻՄՆԱՏԱԿԻ ԿԱՌՈՒՑՈՒՄ		Մ³	12.0
7	ԲՆԱՀՈՂԻ ՀԵՏԼԻՑՔ ՁԵՌՔՈՎ		Մ³	27.0
8	ԱՎԵԼՈՐԴ ԳՐՈՒՆՏԻ ՏԵՂԱՓՈԽՈՒՄ ԹԱՓՈՆԱՎԱՅՐ 5 ԿՄ		Մ³ / Տ	145 / 261
9	ԲՆԱՀՈՂԻ ՀԵՏԼԻՑՔ ՄԵԽԱՆԻԶՄՈՎ		Մ³	87.0
10	ԿՈՅՈՒՂՈՒ ՊՈԼԻԷԹԻԼԵՆԱՅԻՆ ԾԱԼՔԱՎՈՐ ԽՈՂՈՎԱԿՆԵՐԻ ՏԵՂԱԴՐՈՒՄ SN 8 /Մաքրված ջրերի հեռացման/	Փ 110	ԳԾՄ	120.0

Պաշտոն	Անուն,ազգանուն	Ստորագր.	
ՆԳՃ	Ն.Սարդարյան		
ԳԾԵՑ	Ն.Սարդարյան		
ՆԽ	Հ.Դավթյան		

Ալավերդի համայնքի Արևածագ,Կարմիր Աղեկ,Հագվի,Ներքուց բնակավայրերի խմելու ջրի և ջրահեռացման ցանցի կառուցման աշխատանքների նախագծա-նախահաշվային փաստաթղթերի կազմման և երաշխավորագրի տրամադրման աշխատանքներ
Պատվիրատու՝ Ալավերդու համայնքապետարան

ՁՐԱՄԱՏԱԿԱՐԱՐՈՒՄ ԵՎ ՁՐԱՀԵՌԱՑՈՒՄ	Փուլ	Թերթ	Թերթեր
ԱՐԵՎԱԾԱԳ ԲՆԱԿԱՎԱՅՐ	ԱՆ	14	18

ԿՈՅՈՒՂԱԳԾԻ ԱՇԽԱՏԱՆՔԱՅԻՆ ԾԱՎԱԼՆԵՐԻ ԱՄՓՈՓԱԳԻՐ
ԿԴՀ 1-23

SARDARYANSHIN

ԿՈՅՈՒՂՈՒ ՀՈՐ ԿԴՀ - 1-9, 13-23
D=1.0մ, H=0.8
ՀԱՏԱԿԱԳԻԾ

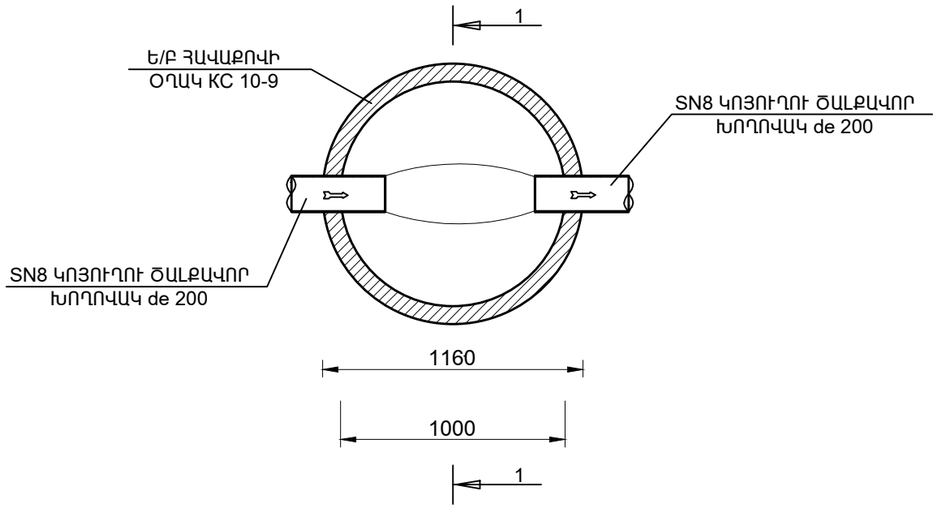

ԿՈՅՈՒՂՈՒ ՀՈՐ ԿԴՀ - 11
D=1.0մ, H=0.8
ՀԱՏԱԿԱԳԻԾ

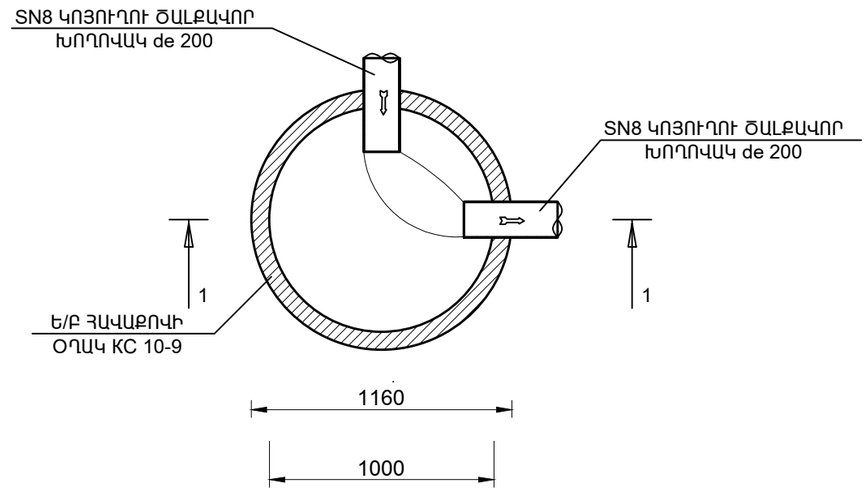

ԿՈՅՈՒՂՈՒ ՀՈՐ
ԿԴՀ - 1-9, 13-24 ԿՏՐՎԱԾՔ 1 - 1

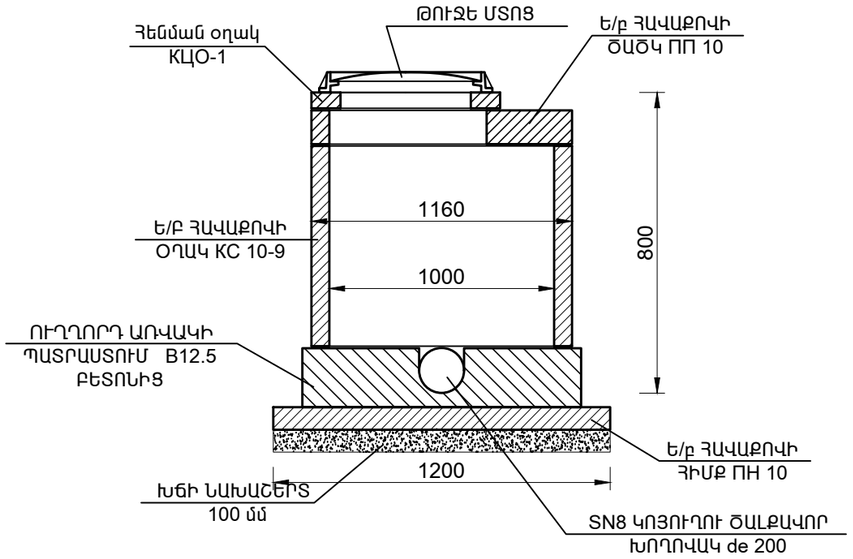

ԿՈՅՈՒՂՈՒ ՀՈՐ
ԿԴՀ - 11 ԿՏՐՎԱԾՔ 1 - 1

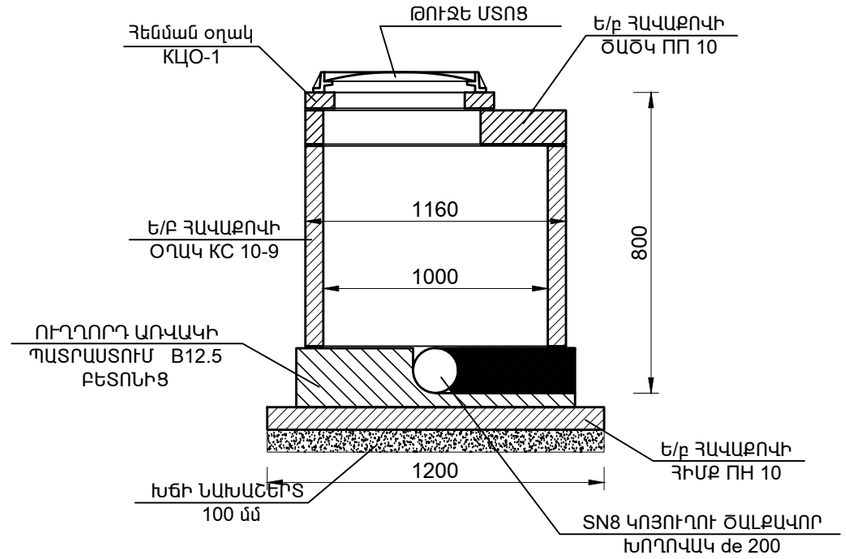

Պաշտոն	Անուն,ազգանուն	Ստորագր.		Ալավերդի համայնքի Արևածագ,Կարմիր Աղեկ,Հագվի,Ներքուց բնակավայրերի խմելու ջրի և ջրահեռացման ցանցի կառուցման աշխատանքների նախագծա-նախահաշվային փաստաթղթերի կազմման և երաշխավորագրի տրամադրման աշխատանքներ Պատվիրատու՝ Ալավերդու համայնքապետարան			
ՆԳՃ	Ն.Սարդարյան						
ԳԾԵՑ	Ն.Սարդարյան			ՁՐԱՄԱՏԱԿԱՐԱՐՈՒՄ ԵՎ ՁՐԱՀԵՌԱՑՈՒՄ	Փուլ	Թերթ	Թերթեր
ՆԽ	Հ.Դավթյան			ԱՐԵՎԱԾԱԳ ԲՆԱԿԱՎԱՅՐ	ԱՆ	15	18
				ԿՈՅՈՒՂՈՒ ԴԻՏԱՀՈՐ ԿԴՀ 1-9, 13-24,11	SARDARYANSHIN		

ԿՈՅՈՒՂՈՒ ՀՈՐ
ԿԴՀ - 12
D=1.0մ, H=0.8
ՀԱՏԱԿԱԳԻԾ

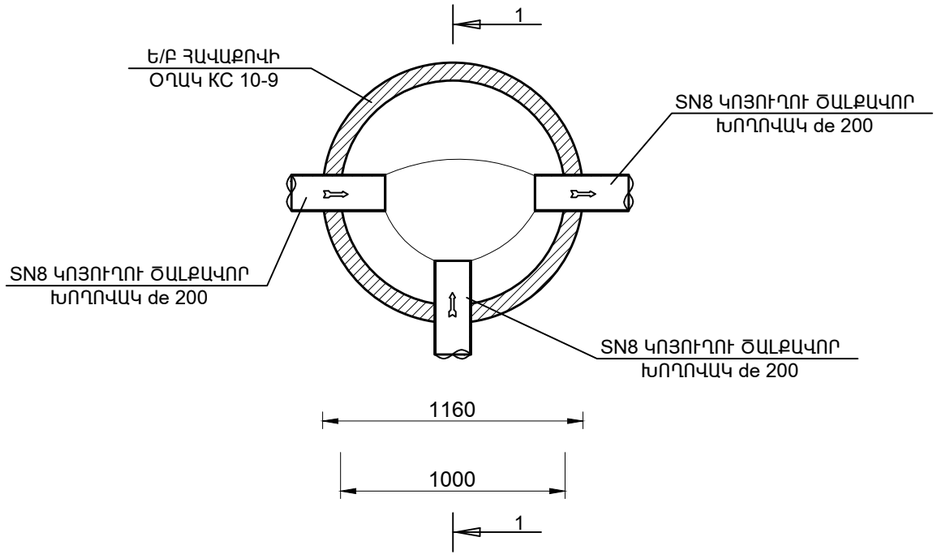

ԿՈՅՈՒՂՈՒ ՀՈՐ
ԿԴՀ - 10
D=1.0մ, H=0.862
ՀԱՏԱԿԱԳԻԾ

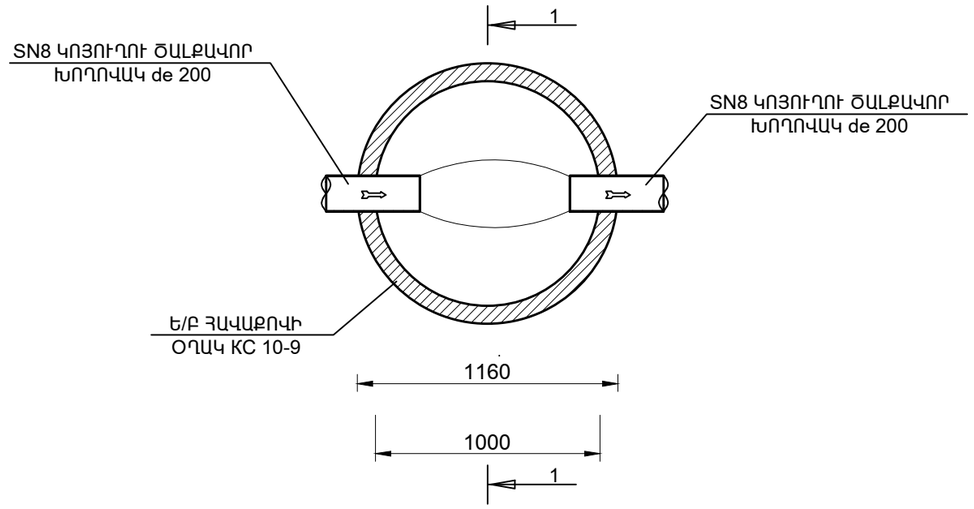

ԿՈՅՈՒՂՈՒ ՀՈՐ
ԿԴՀ - 12 ԿՏՐՎԱԾՔ 1 - 1

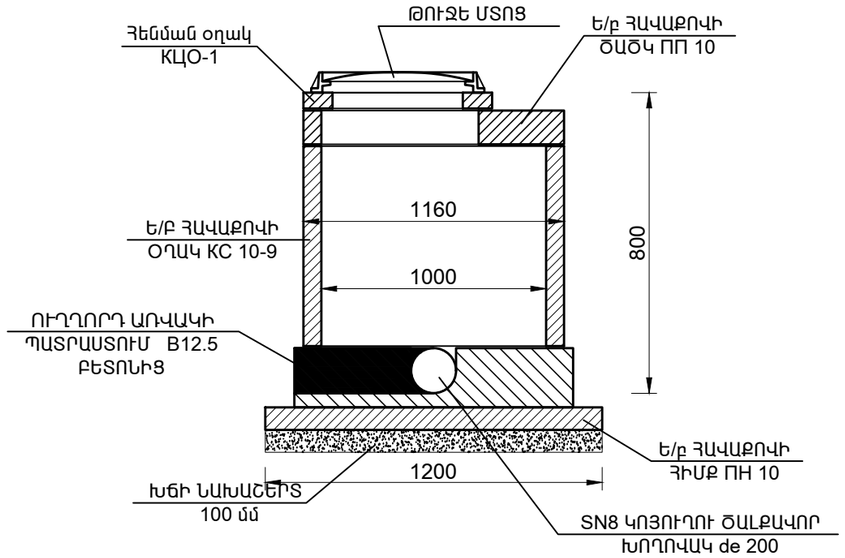

ԿՈՅՈՒՂՈՒ ՀՈՐ
ԿԴՀ - 10 ԿՏՐՎԱԾՔ 1 - 1

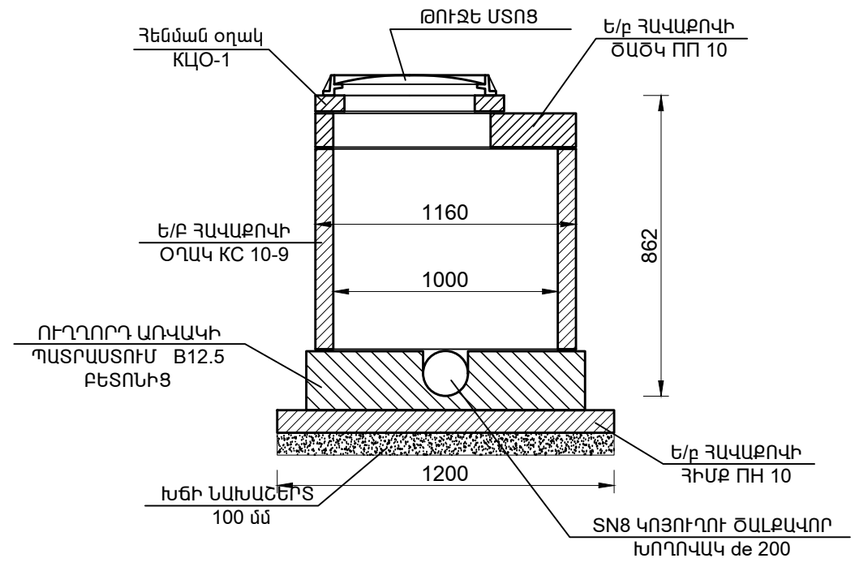

Պաշտոն	Անուն,ազգանուն	Ստորագր.		Ալավերդի համայնքի Արևածագ,Կարմիր Աղեկ,Հագվի,Նեղուց բնակավայրերի խմելու ջրի և ջրահեռացման ցանցի կառուցման աշխատանքների նախագծա-նախահաշվային փաստաթղթերի կազմման և երաշխավորագրի տրամադրման աշխատանքներ Պատվիրատու՝ Ալավերդու համայնքապետարան			
ՆԳՃ	Ն.Սարդարյան						
ԳԾԵՑ	Ն.Սարդարյան			ՁՐԱՄԱՏԱԿԱՐԱՐՈՒՄ ԵՎ ՁՐԱՀԵՌԱՑՈՒՄ	Փուլ	Թերթ	Թերթեր
ՆԽ	Հ.Դավթյան			ԱՐԵՎԱԾԱԳ ԲՆԱԿԱՎԱՅՐ	ԱՆ	16	18
				ԿՈՅՈՒՂՈՒ ԴԻՏԱՀՈՐ ԿԴՀ 10,12	SARDARYANSHIN		

Կտրվածք 1 - 1

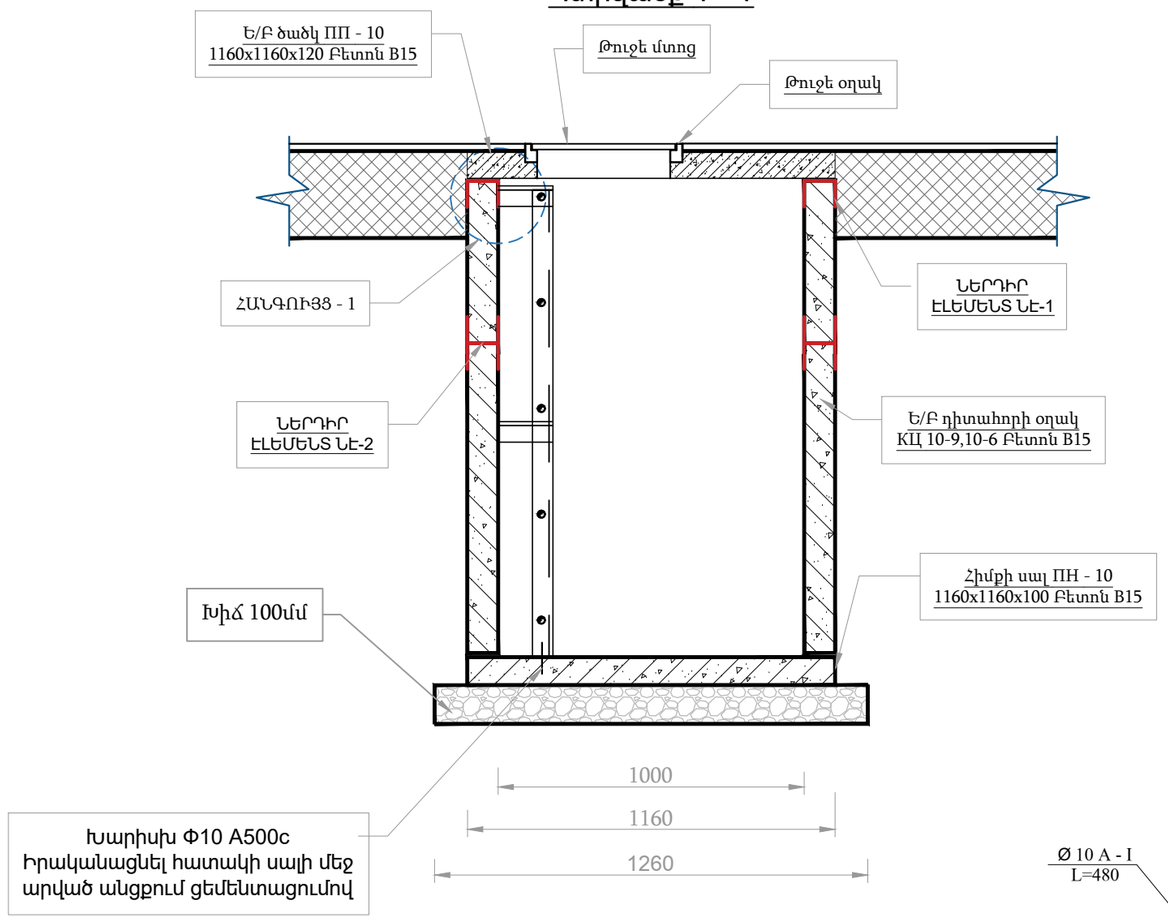

Դիտահորի հատակագիծ

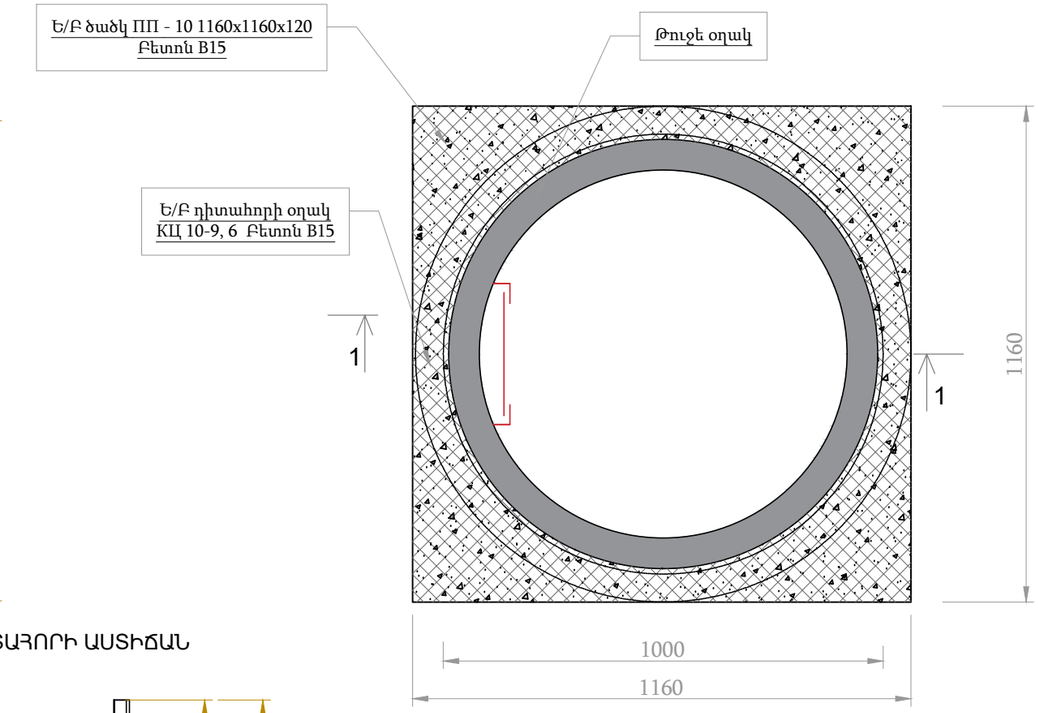

ԹՈՒՋԵ ՄՏՈՑ

ԿՏՐՎԱԾՔ Ա-Ա

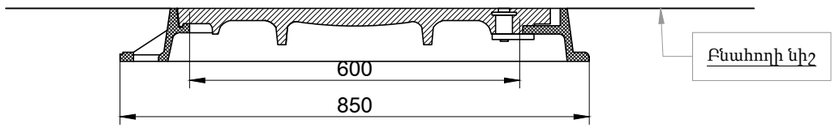

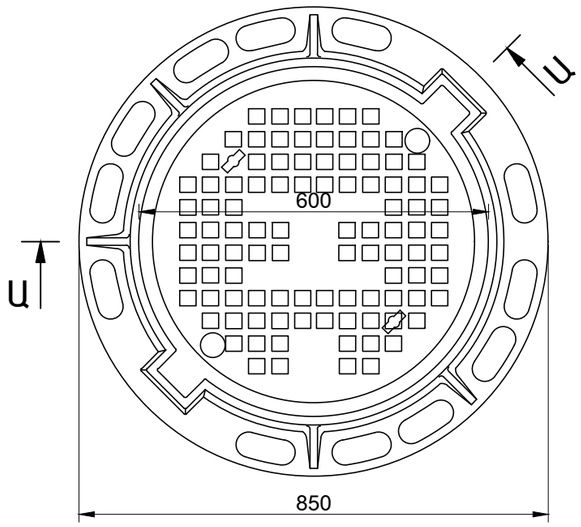

ԴԻՏԱՀՈՐԻ ԱՍՏԻՃԱՆ

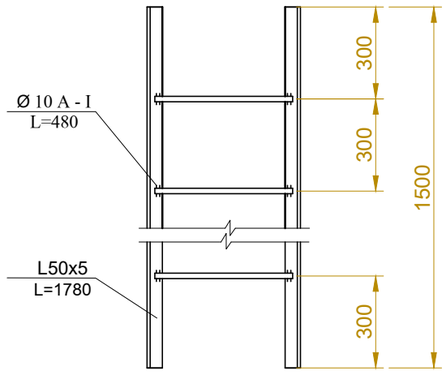

ՆԵՐԴԻՐ ԷԼԵՄԵՆՏ ՆԷ-2

ԿՏՐՎԱԾՔ
Մ1:5

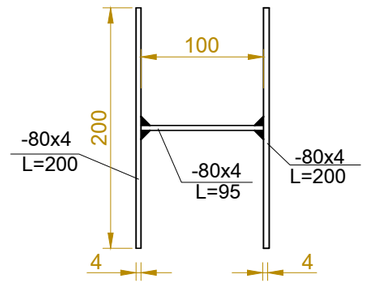

ՀԱՆԳՈՒՅՑ - 1

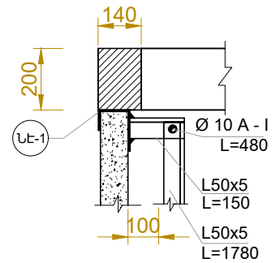

ՆԵՐԴԻՐ ԷԼԵՄԵՆՏ ՆԷ-1

ԿՏՐՎԱԾՔ
Մ1:5

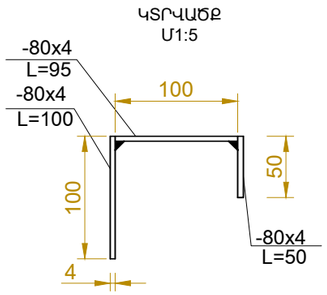

Պաշտոն	Անուն,ազգանուն	Ստորագր.		Ալավերդի համայնքի Արևածագ,Կարմիր Աղեկ,Հագվի,Նեղուց բնակավայրերի խմելու ջրի և ջրահեռացման ցանցի կառուցման աշխատանքների նախագծա-նախահաշվային փաստաթղթերի կազմման և երաշխավորագրի տրամադրման աշխատանքներ Պատվիրատու՝ Ալավերդու համայնքապետարան			
ՆԳՃ	Ն.Սարդարյան						
ԳԾԵՑ	Ն.Սարդարյան			ՁՐԱՄԱՏԱԿԱՐԱՐՈՒՄ ԵՎ ՁՐԱՀԵՌԱՑՈՒՄ	Փուլ	Թերթ	Թերթեր
ՆԽ	Հ.Դավթյան			ԱՐԵՎԱԾԱԳ ԲՆԱԿԱՎԱՅՐ	ԱՆ	17	18
				ԿՈՅՈՒՂՈՒ ՀԱՎԱՔՈՎԻ ԴԻՏԱՀՈՐԻ ԻՐԱԿԱՆԱՑՄԱՆ ՍԽԵՄԱ	SARDARYANSHIN		

Монтажная схема ТОПАС 150

Вид А

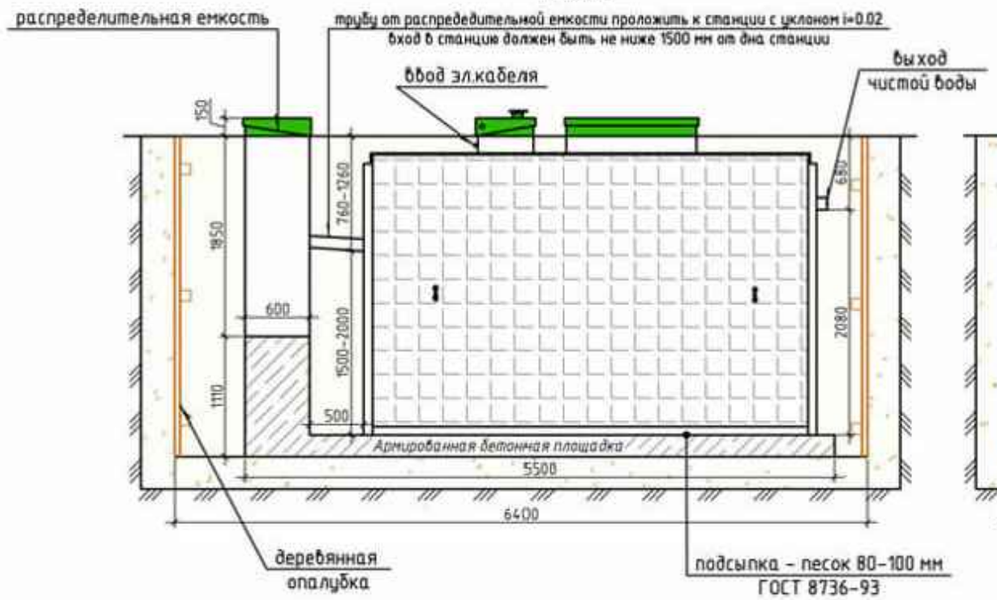

Вид Б

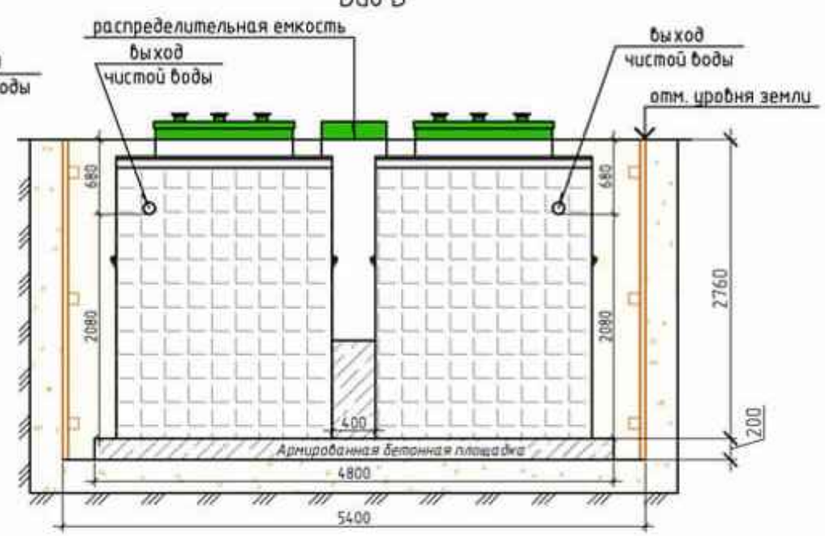

*Габаритные размеры ТОПАС 150***
(два одинаковых по габаритам блока)

Длина	4300 мм
Ширина	2150 мм
Высота	3000 мм
Общий вес 2-х блоков	2940 кг.

Габаритные размеры распределительной емкости

Длина	650 мм
Ширина	750 мм
Высота	2000 мм
Вес	85 кг.

А - приемная камера
Б - стабилизатор активного ила
В - аэротенк
Г - вторичный отстойник
Е - распределительная емкость

1 - варианты входа стоков (ввод трубы монтируется при ш/м, либо по желанию заказчика, в соответствии с размерами указанными на данной монтажной схеме на заводе изготовителя)
2 - выход чистой воды (труба ⌀110 монтируется на заводе)
Вход стоков в распределительную емкость:
- при подаче самотеком должен быть min на 50 мм выше выхода;
- при подаче под напором зависит от глубины промерзания.

Монтажные и земляные работы проводить согласно СНиП 2.04.03-85 "Канализация. Наружные сети и сооружения".

Схема №1

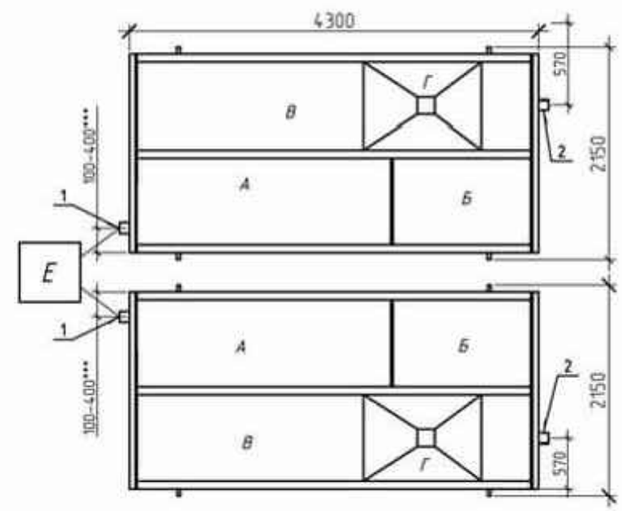

Вид сверху

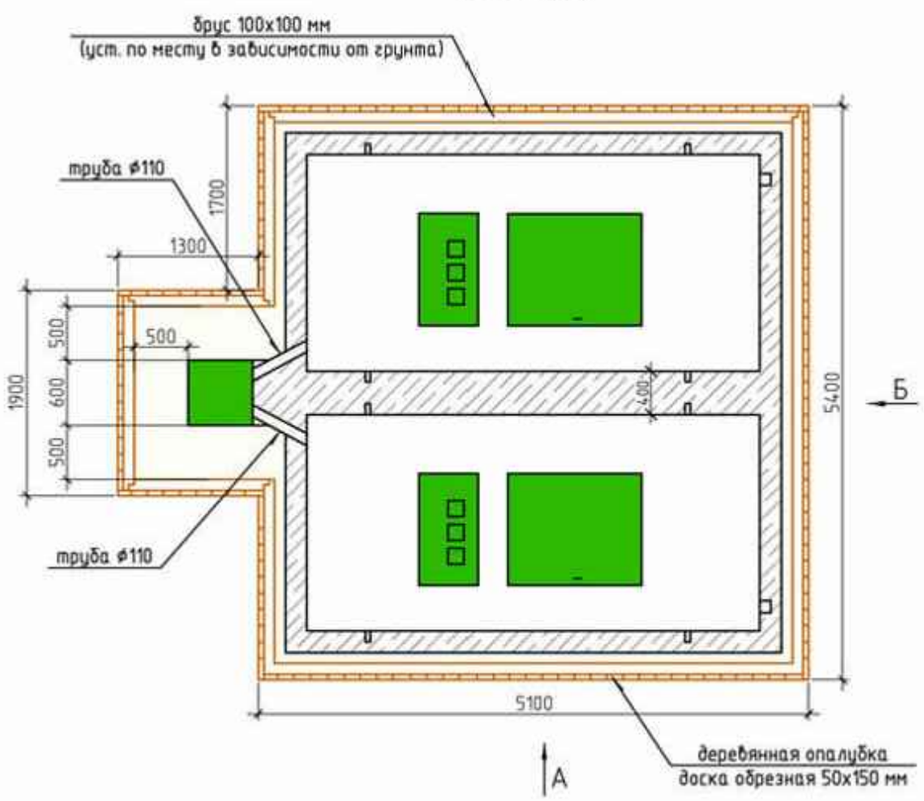

Пояснение к схеме №1				
	От дна установки до нижнего края трубы		От поверхности грунта до нижнего края трубы	
	min	max	min	max
Вход сточной воды	1500	2000	760	1260
Выход чистой воды	2080	2080	680	680

Расход песка не менее - 33,0 м³
расход воды не менее - 35,0 м³

ПРИ МОНТАЖЕ ОБРАТИТЬ ОСОБОЕ ВНИМАНИЕ

Разработку котлована производить при условии соблюдения правил техники безопасности проведения земляных работ, с соблюдением требований действующей нормативной документации. Монтаж станции производить на песчаную подсыпку, станцию не подвергать ударам, обсыпку производить вместе с заливкой одновременно для компенсации внутреннего и внешнего давления.

** При определении отметки уровня земли предусмотреть будущее благоустройство участка, возможные ландшафтные работы (которые могут привести к изменению отметки уровня земли)*
*** Производитель может изменить габариты продукции без уведомления.*
**** При выполнении врезки учесть внутренний конструктив станции.*
Перед установкой станции на фундаментную плиту произвести подсыпку - песок 80-100мм ГОСТ 8736-93.

Два модуля устанавливаются на одном горизонтальном уровне относительно друг друга.

www.topas-moskva.ru

8 (495) 230-01-02

Изм.	Кол.уч.	Лист	№ док.	Подп.	Дата	Локальные очистные сооружения V=24 м3/сут	Стадия	Лист	Листов
								1	
						ТОПАС 150	SARDARYANSHIN		

Согласовано

Взам. инв. №

Подп. и дата

Инв. № подл.

Формат А2